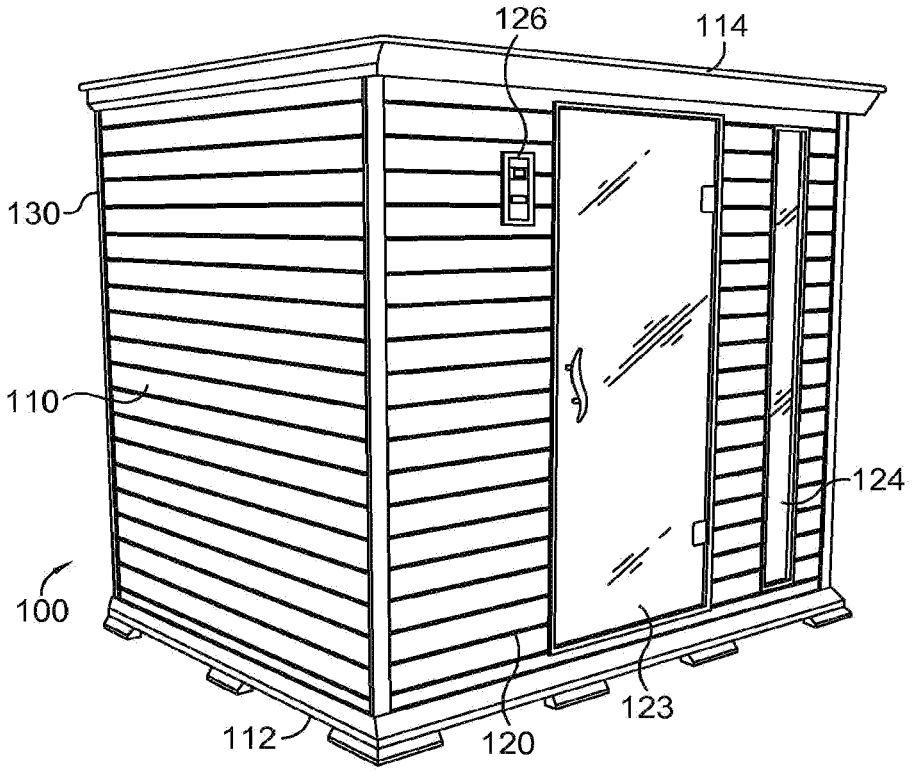

FIG. 1.