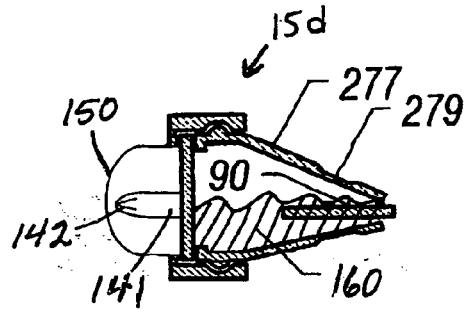
15d
277
279
150
90
142
141
160

FIG. 7C

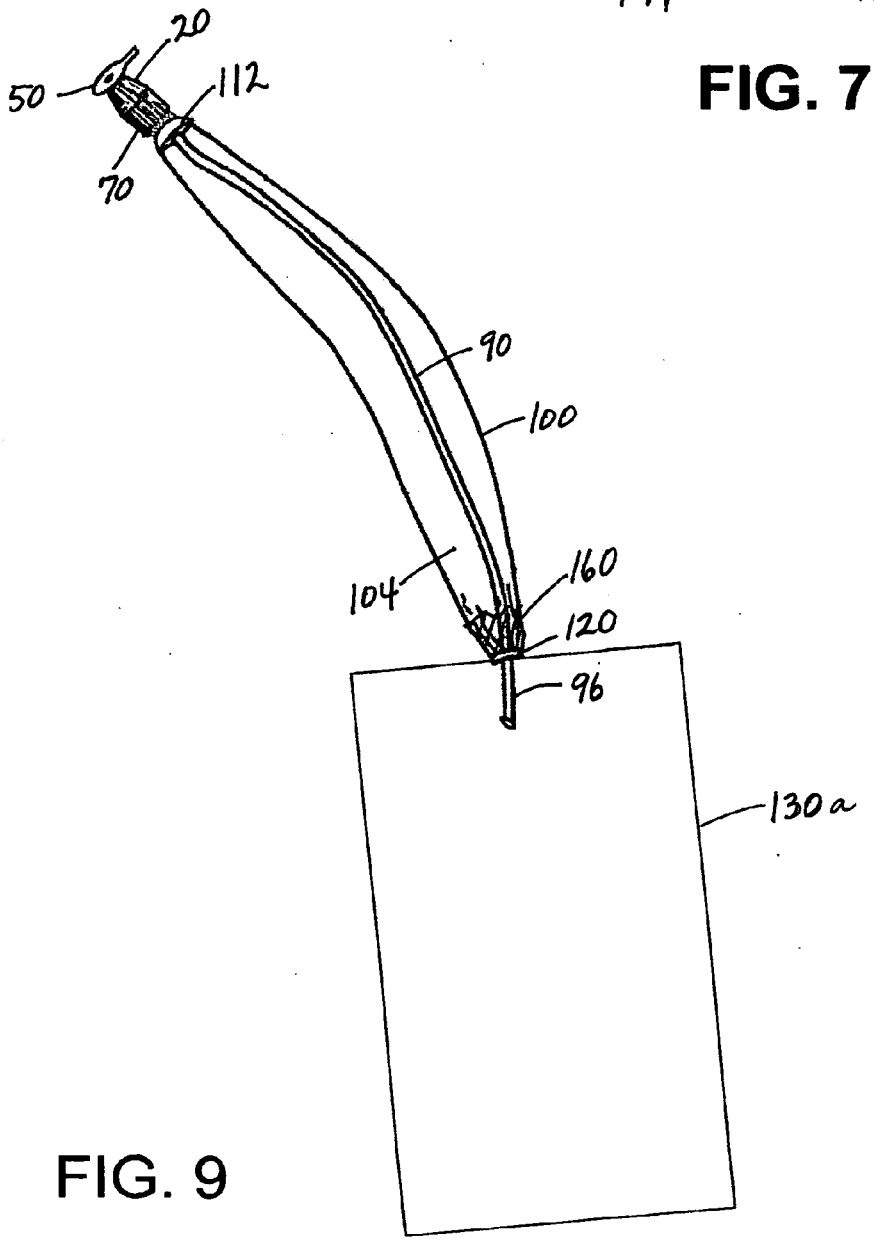
20
50
112
70
90
100
104
160
120
96
130a

FIG. 9