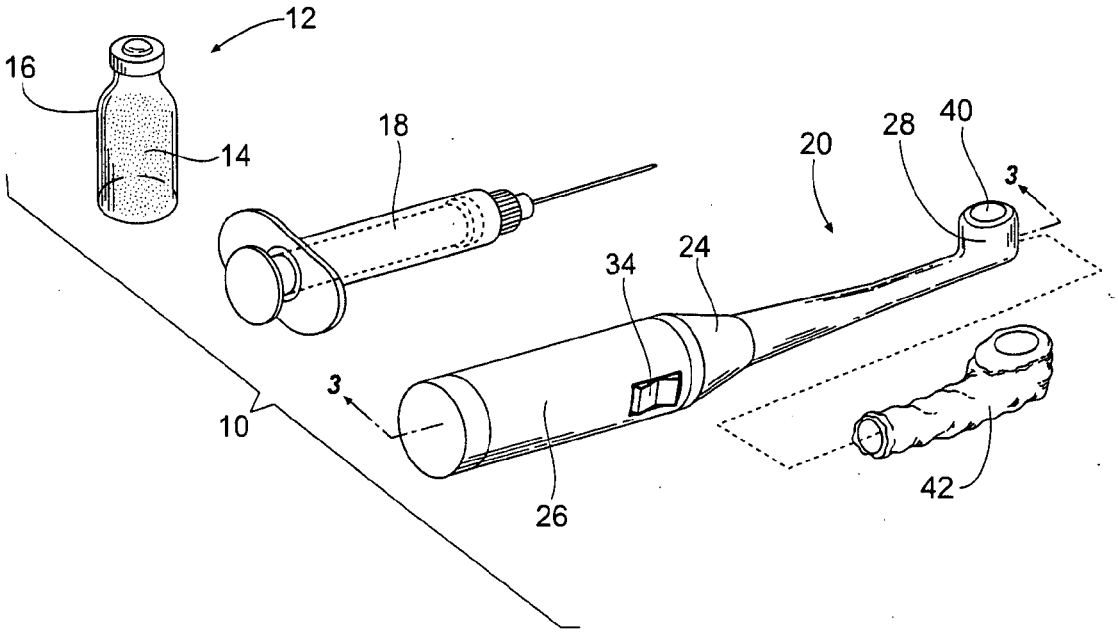
12
16
14
18
20
28
40
3
34
24
3
10
26
42

Fig. 1

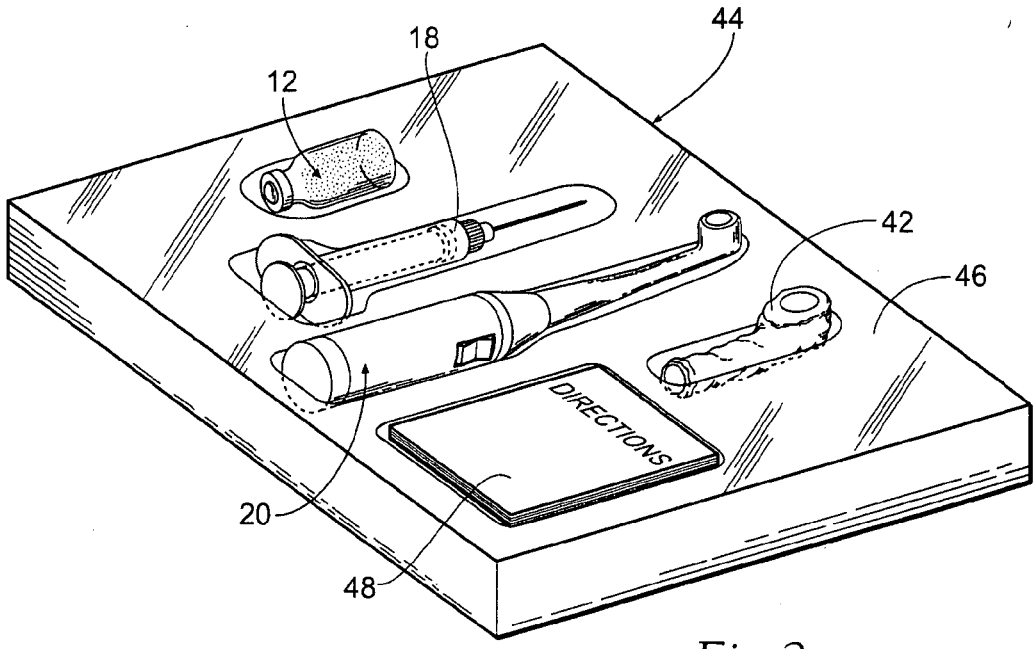
44
18
12
42
46
DIRECTIONS
20
48

Fig. 2