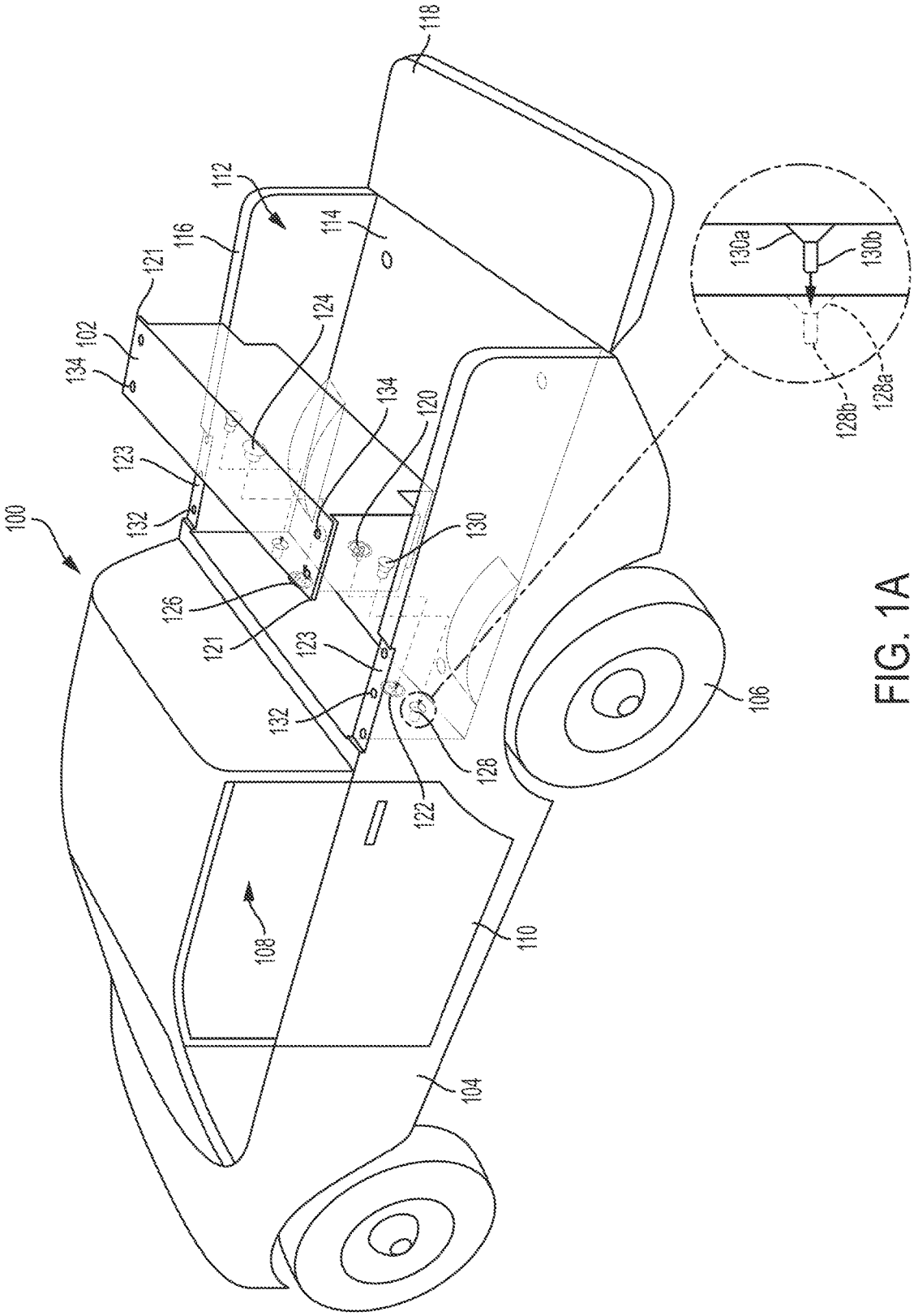
100
102
104
106
108
110
112
114
116
118
120
121
122
123
124
126
128a
128b
130
130a
130b
132
134

FIG. 1A