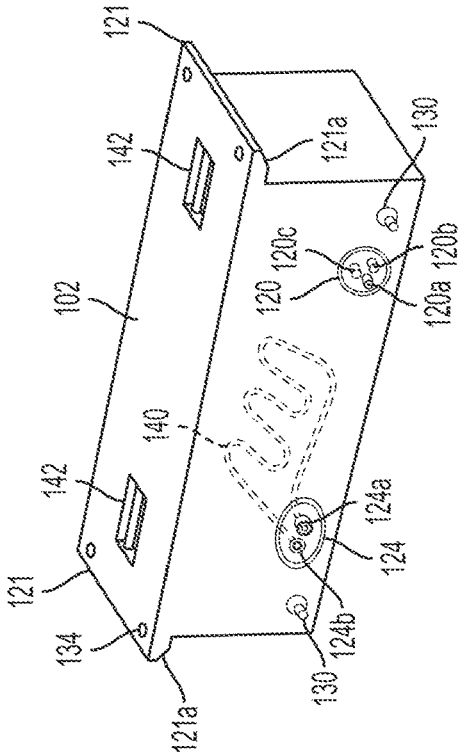
121
142
121a
130
102
120c
120
120b
120a
140
142
124a
124
121
134
124b
130
121a

FIG. 1C

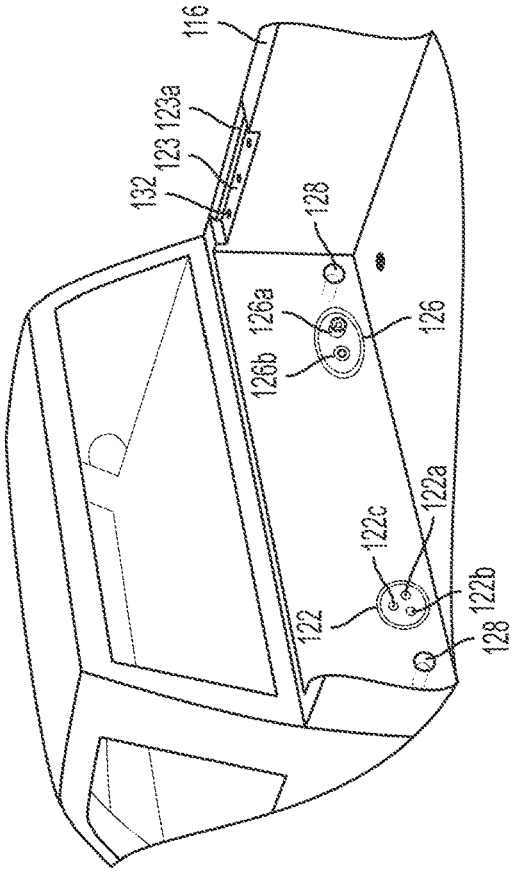
116
123a
123
132
128
126a
126
126b
122a
122c
122
122b
128

FIG. 1B