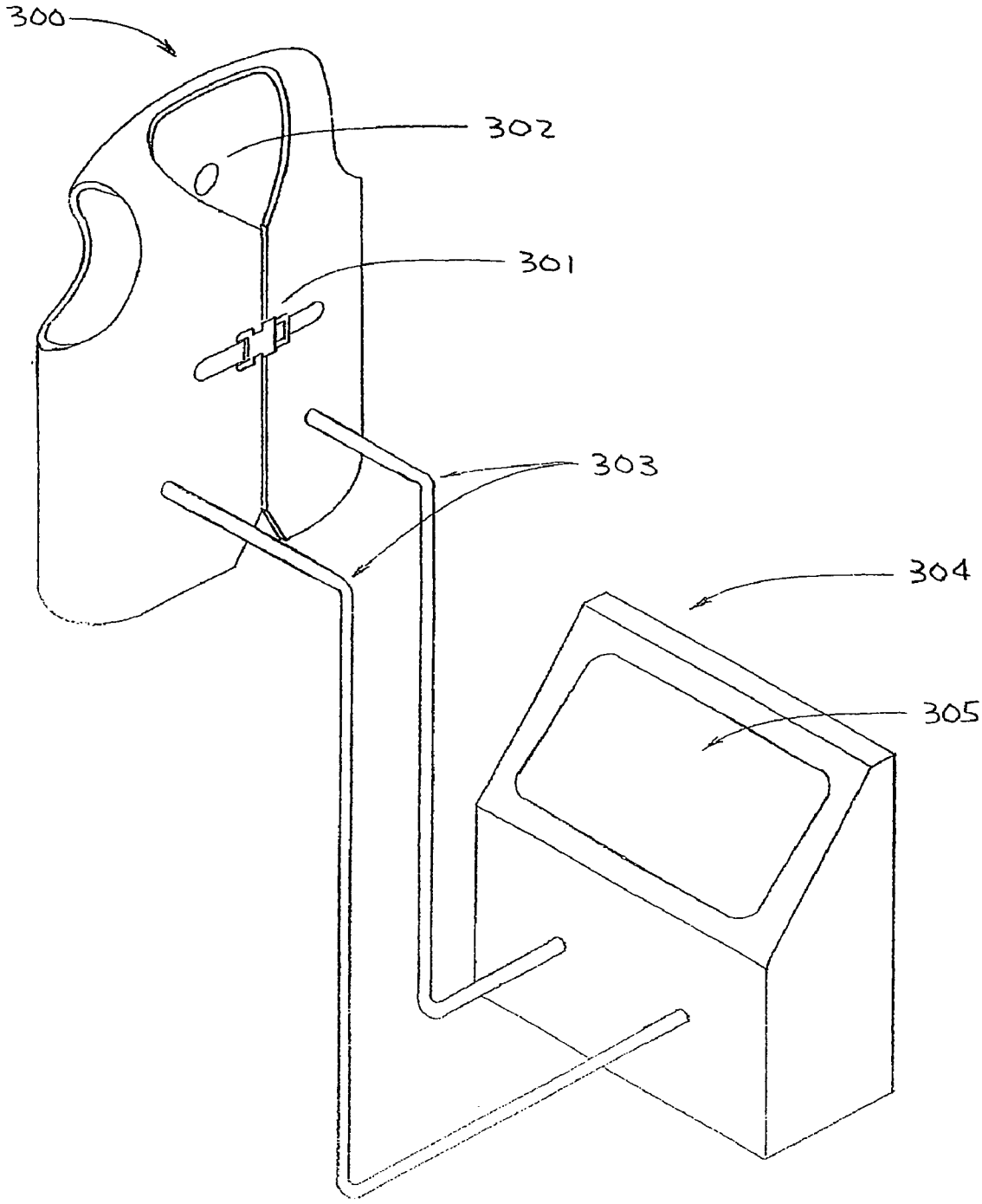

FIG. 30