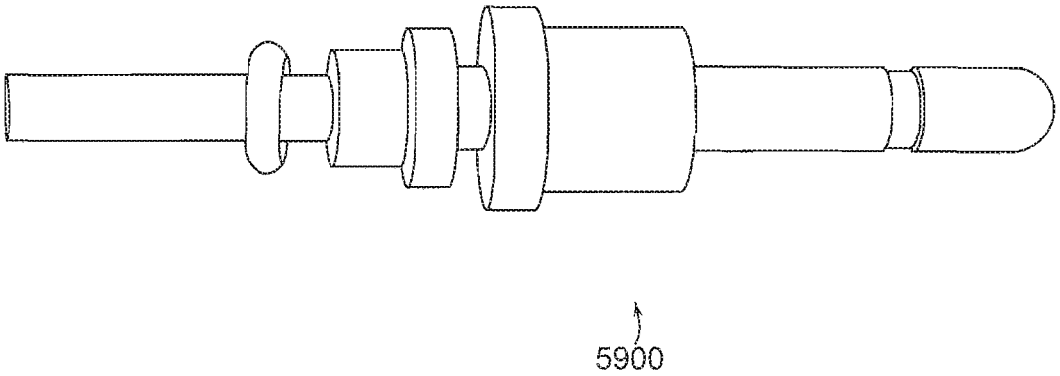

FIG. 46