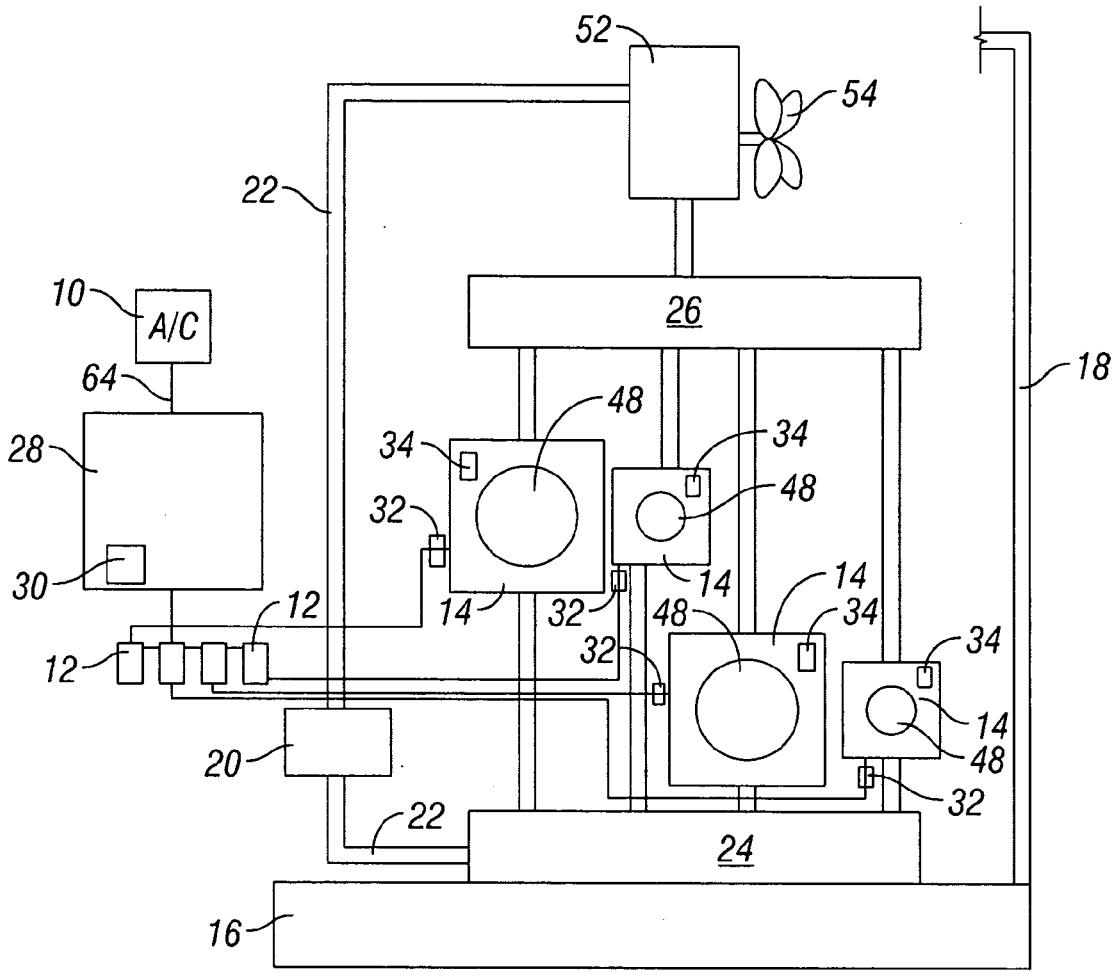
52
54
22
10
A/C
26
18
64
48
28
34
34
48
32
30
14
14
12
14
32
48
34
12
32
34
14
48
20
32
22
24
16

FIG. 1

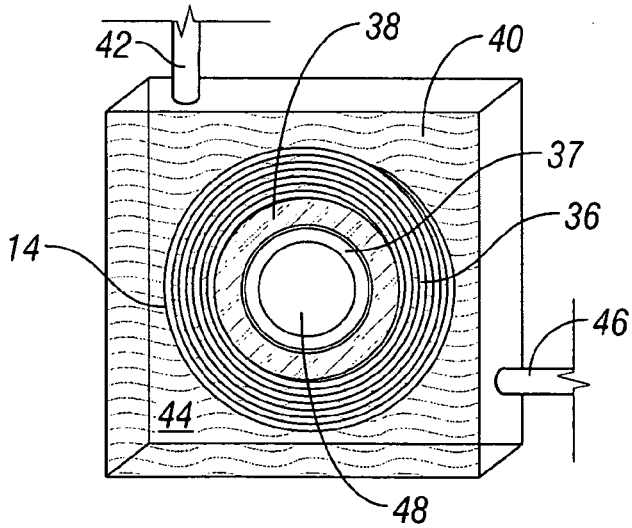
42
38
40
37
36
14
46
44
48

FIG. 2