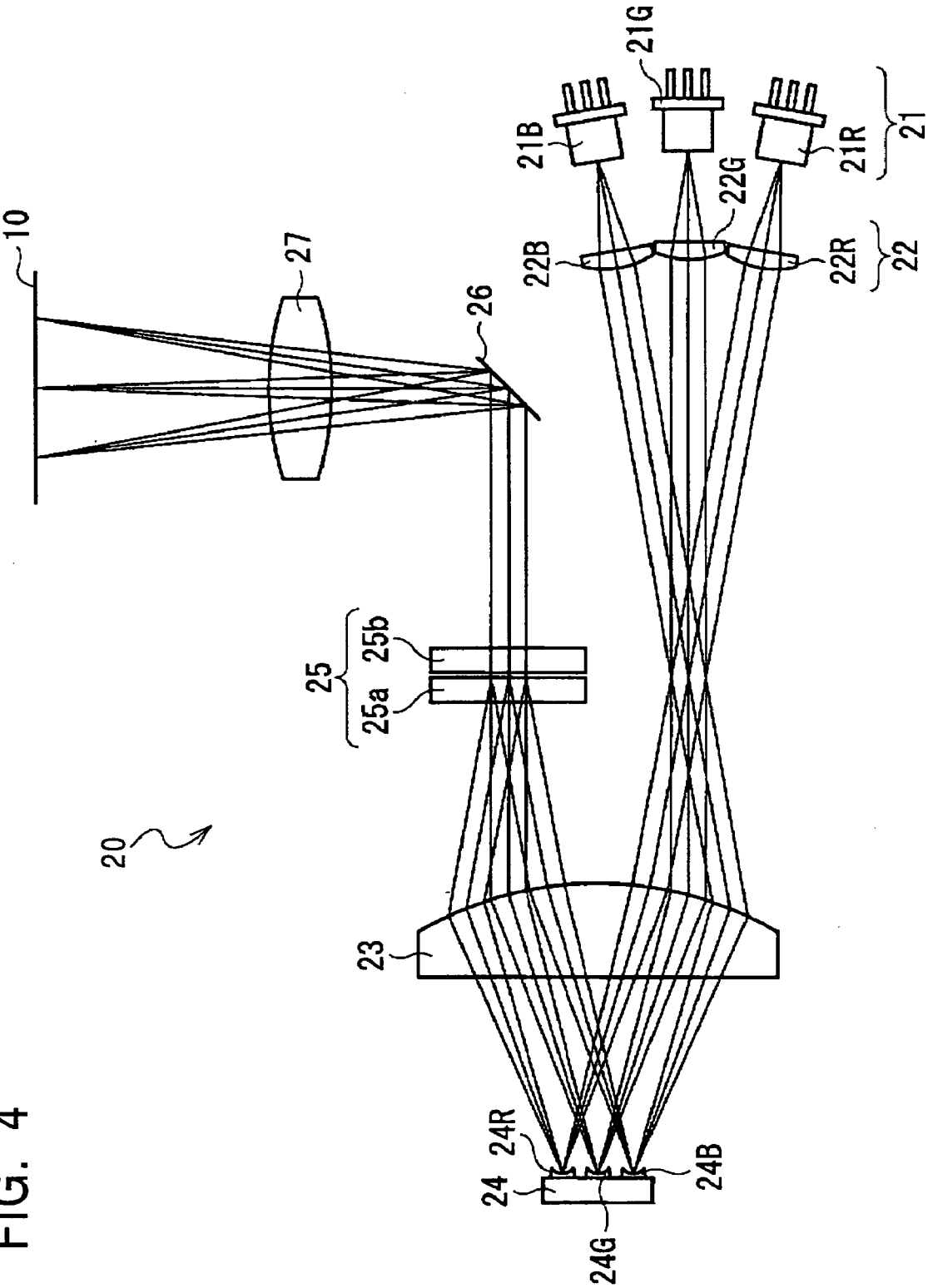
10
27
26
21B
21G
21R
21
22B
22G
22R
22
25
25a
25b
20
23
24
24R
24G
24B

FIG. 4