FIG. 17

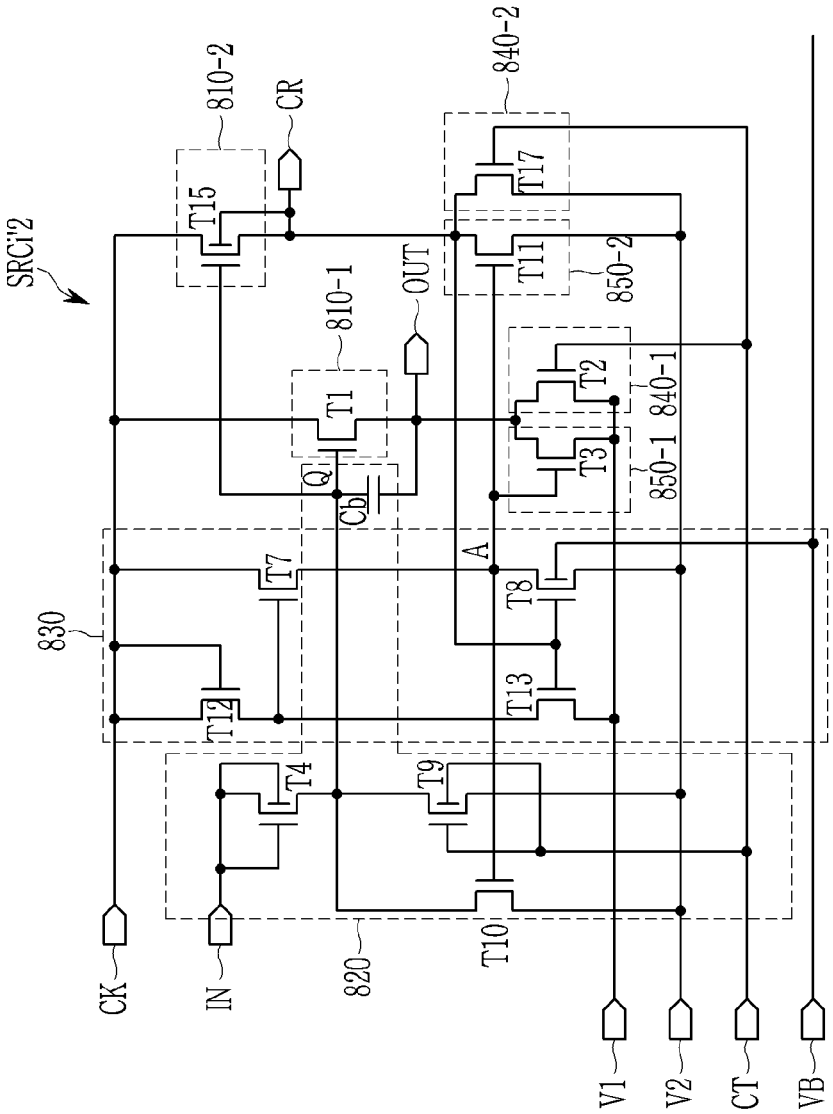
SRC'2
810-2
T15
CR
840-2
T17
T11
850-2
810-1
T1
OUT
Q
Cb
T2
T3
840-1
850-1
A
T7
T8
830
T12
T13
T4
T9
T10
820
CK
IN
V1
V2
CT
VB