FIG. 4

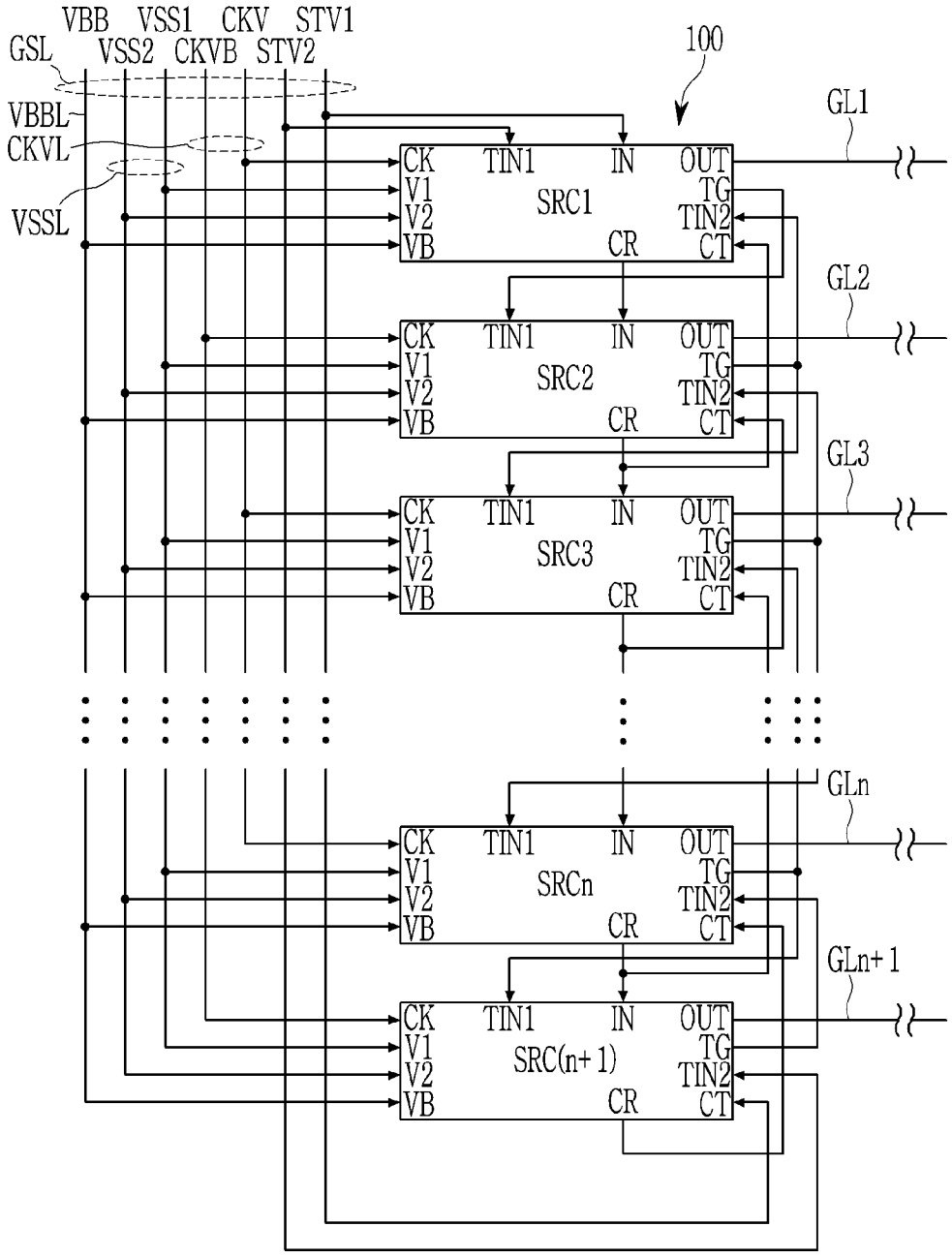
VBB
VSS1
CKV
STV1
GSL
VSS2
CKVB
STV2
100
VBBL
CKVL
VSSL
GL1
GL2
GL3
GLn
GLn+1
CK
V1
V2
VB
TIN1
IN
OUT
TG
TIN2
CT
CR
SRC1
SRC2
SRC3
SRCn
SRC(n+1)