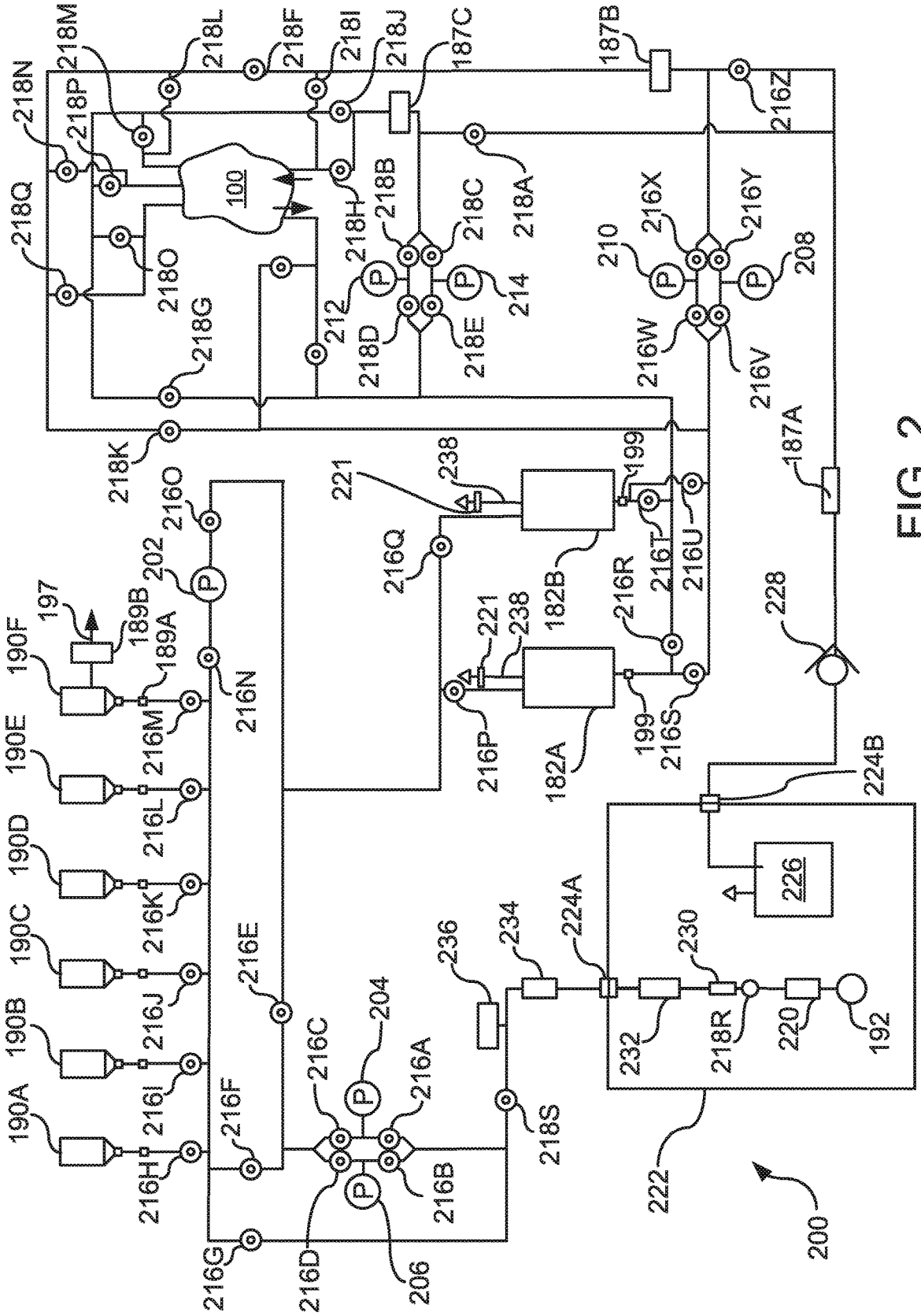
100
200
202
204
206
208
210
212
214
216A
216B
216C
216D
216E
216F
216G
216H
216I
216J
216K
216L
216M
216N
216O
216P
216Q
216R
216S
216T
216U
216V
216W
216X
216Y
216Z
218A
218B
218C
218D
218E
218F
218G
218H
218I
218J
218K
218L
218M
218N
218O
218P
218Q
218R
218S
187A
187B
187C
189A
189B
190A
190B
190C
190D
190E
190F
192
197
199
220
221
222
224A
224B
226
228
230
232
234
236
238
182A
182B

FIG. 2