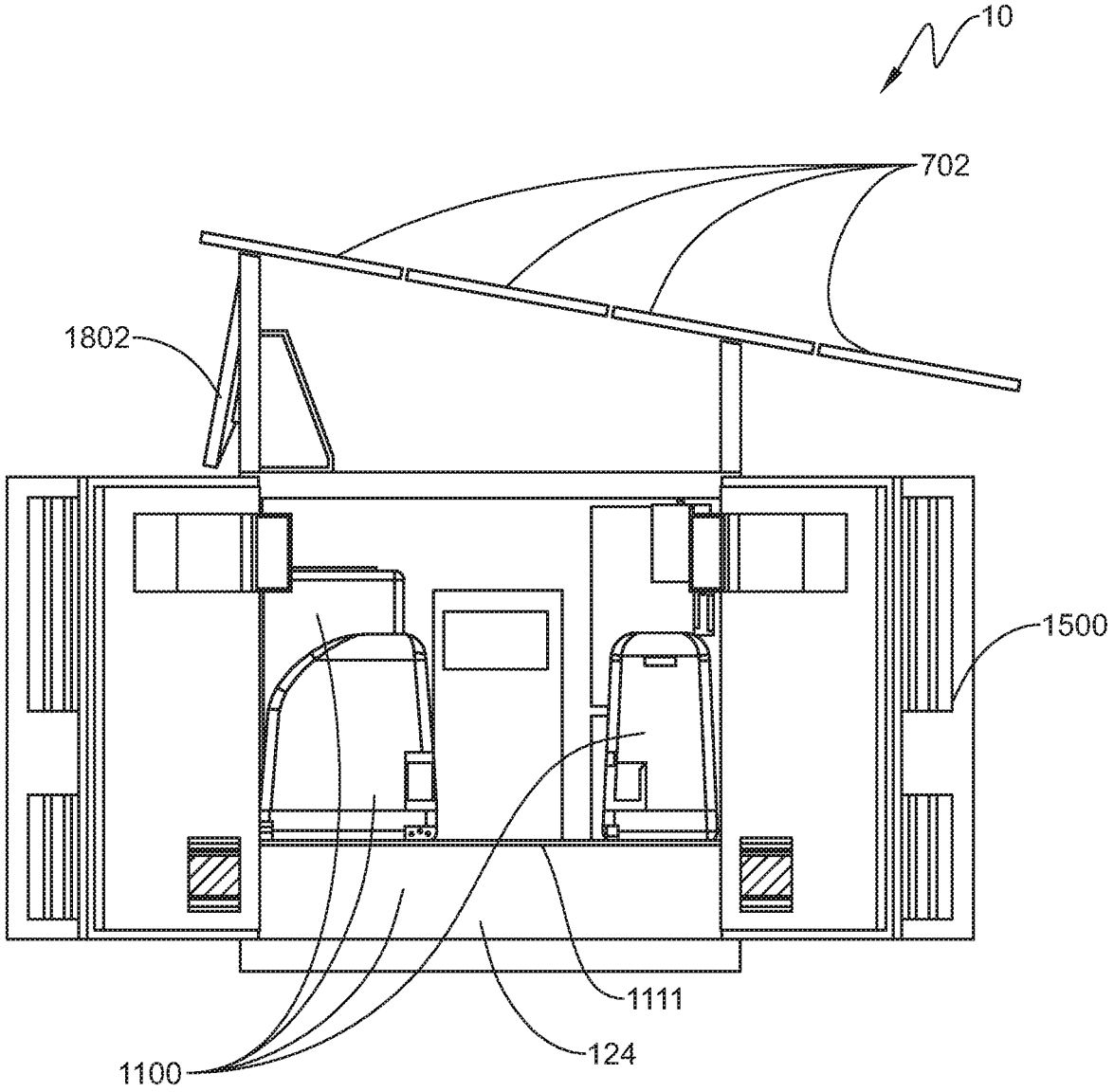

FIG. 27