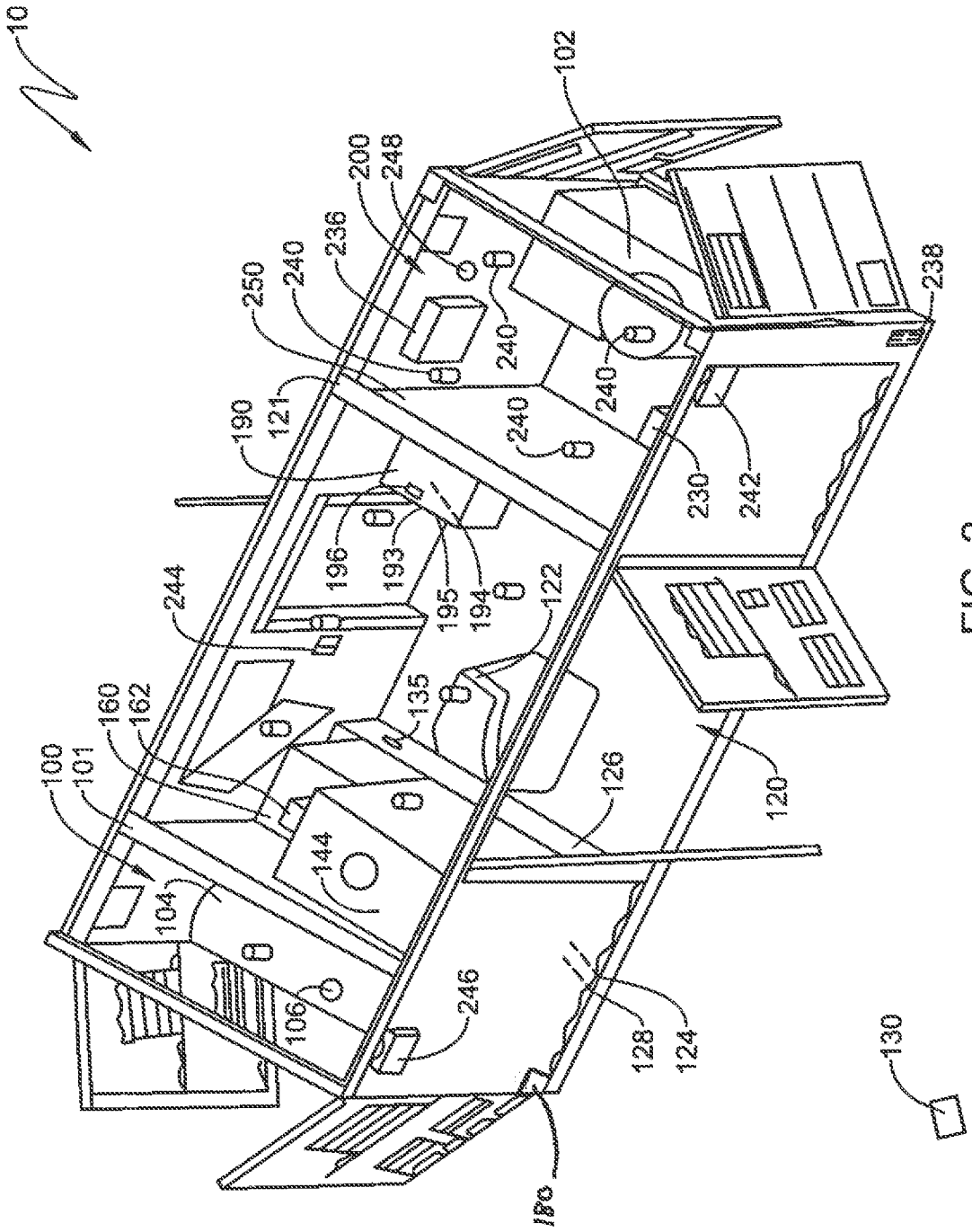
10
100
101
102
104
106
120
121
122
124
126
128
130
135
144
160
162
190
193
194
195
196
200
230
236
238
240
242
244
246
248
250

FIG. 2