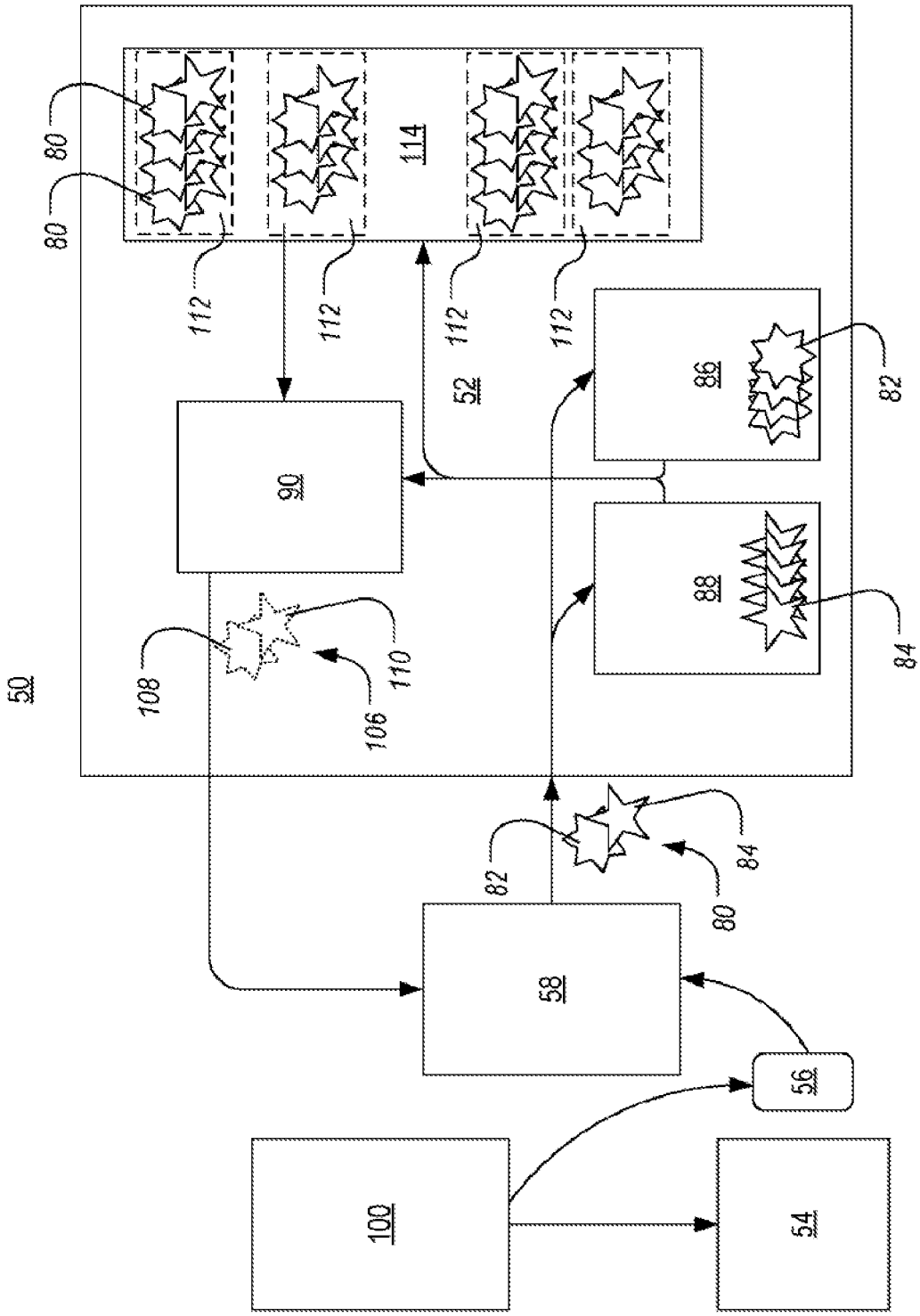
50
80
80
112
112
112
112
114
52
90
86
82
88
84
108
106
110
82
84
80
58
56
100
54

FIG. 12