FIG. 1

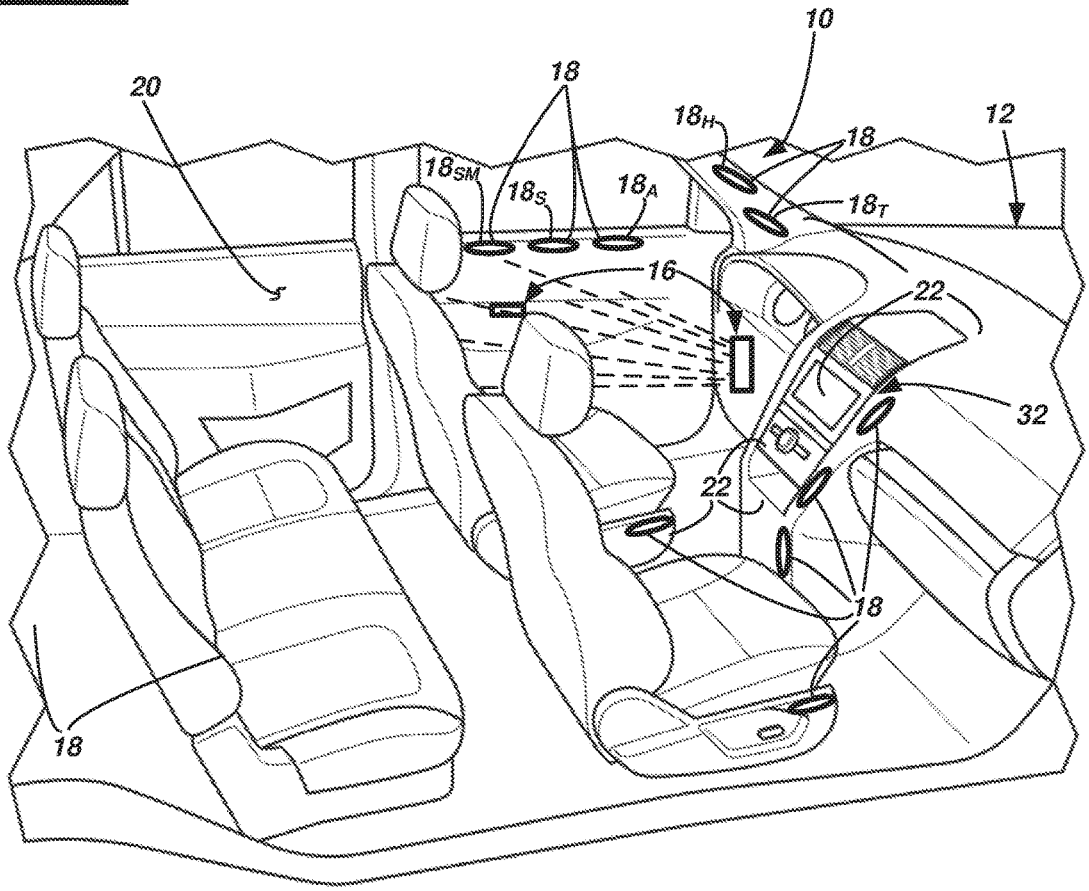
10
20
18
18_H
18
12
18_{SM}
18_S
18_A
18_T
16
22
32
22
18
18

FIG. 3

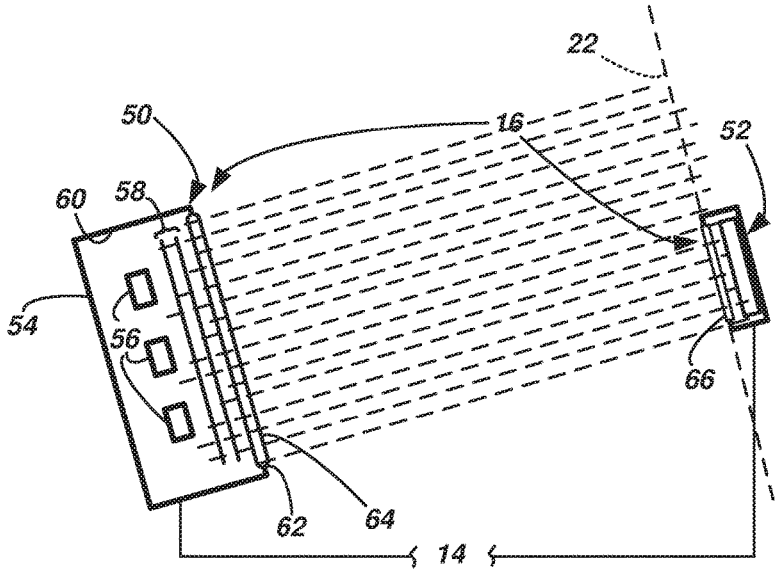
22
50
16
52
60
58
54
56
66
62
64
14