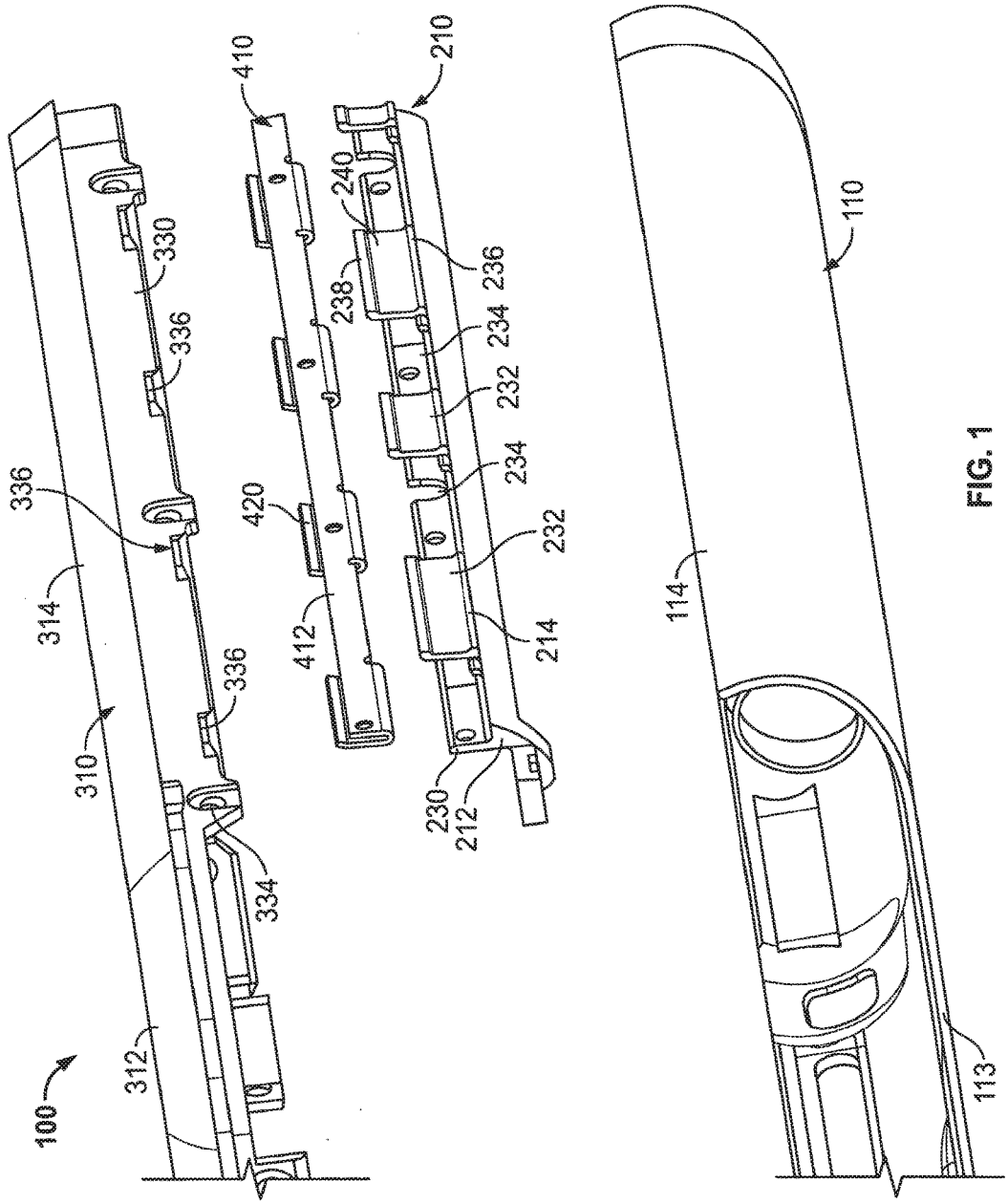
100
310
312
314
330
334
336
336
336
410
412
420
210
212
214
230
232
232
234
234
236
238
240
110
113
114

FIG. 1