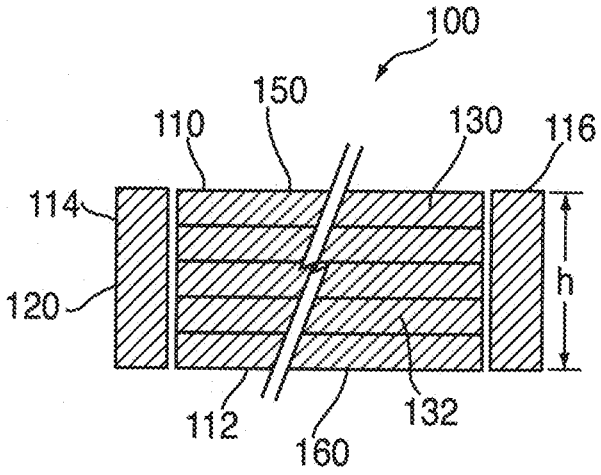
100
150
110
130
116
114
120
h
112
160
132

FIG. 1A

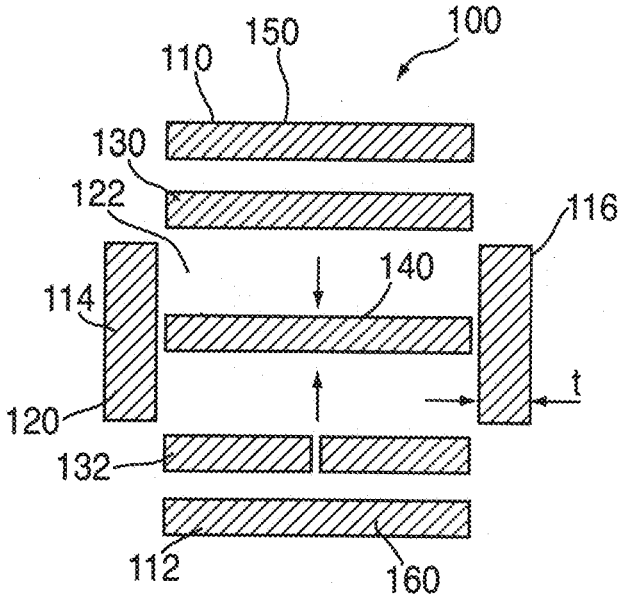
100
150
110
130
122
116
140
114
120
t
132
112
160

FIG. 1B