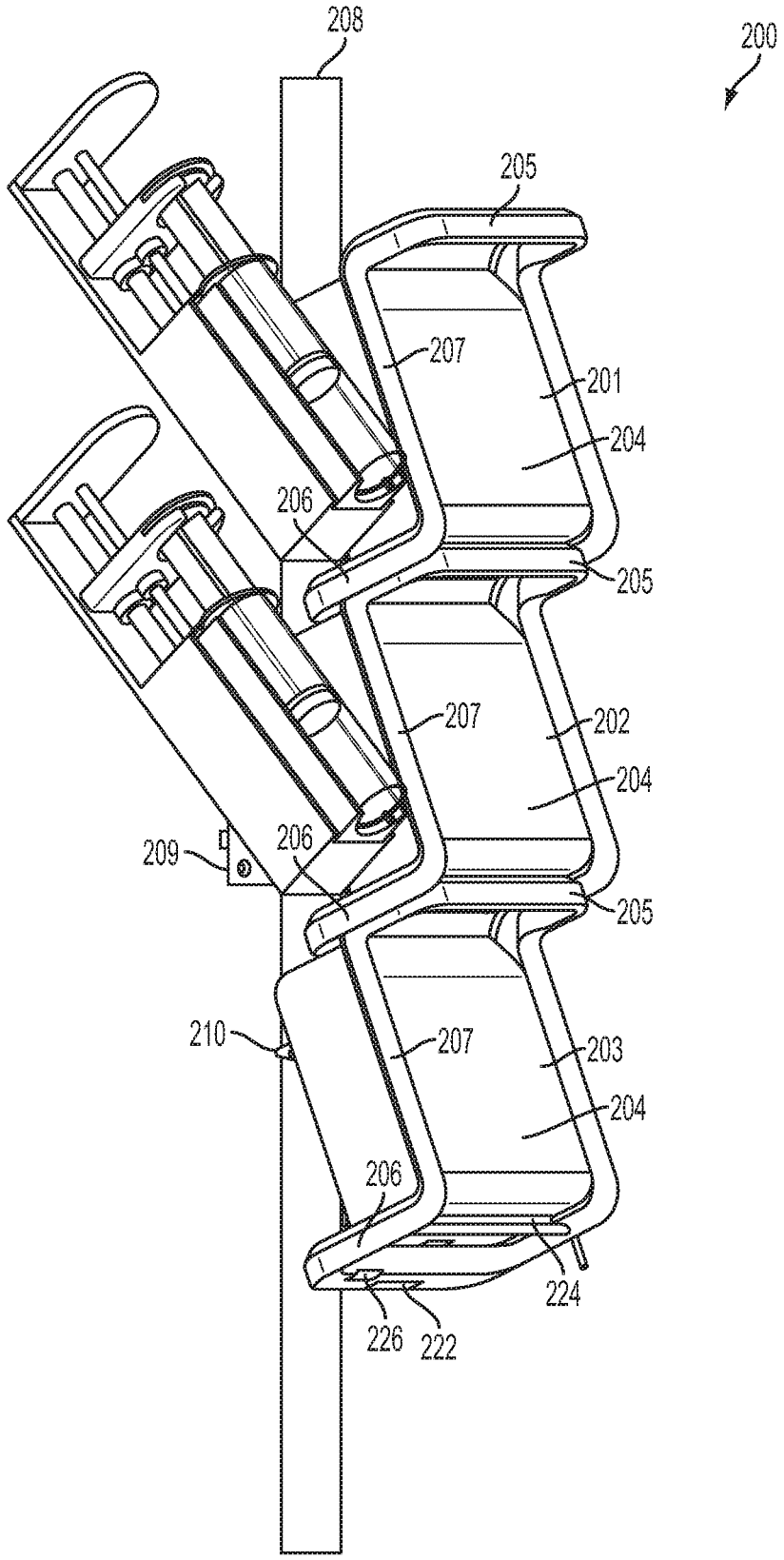
208
200
205
207
201
204
206
205
207
202
204
209
206
205
210
207
203
204
206
224
226
222

FIG. 2