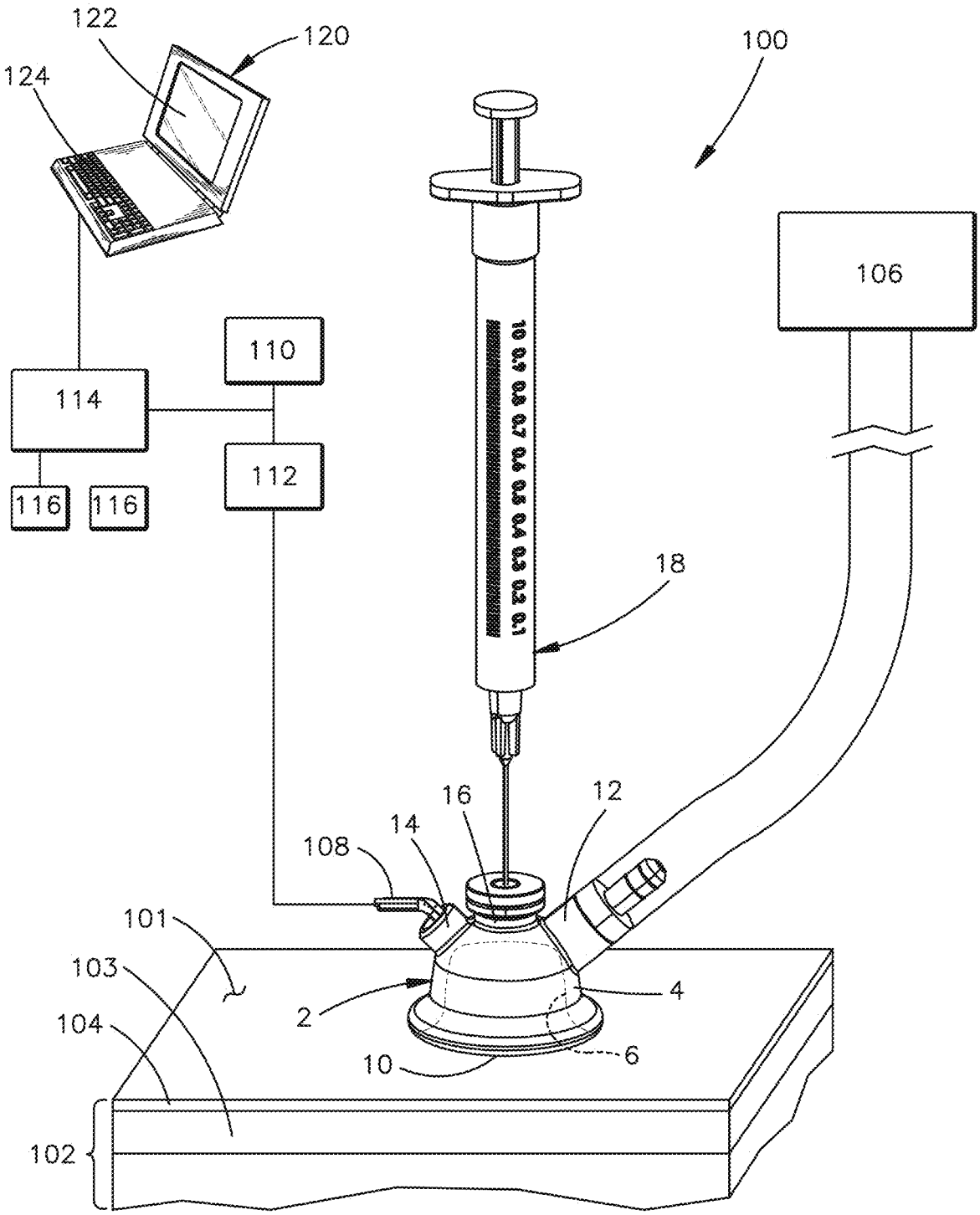
122
120
124
100
106
110
114
112
116
116
18
16
12
14
108
101
103
104
2
4
10
6
102

Fig.1