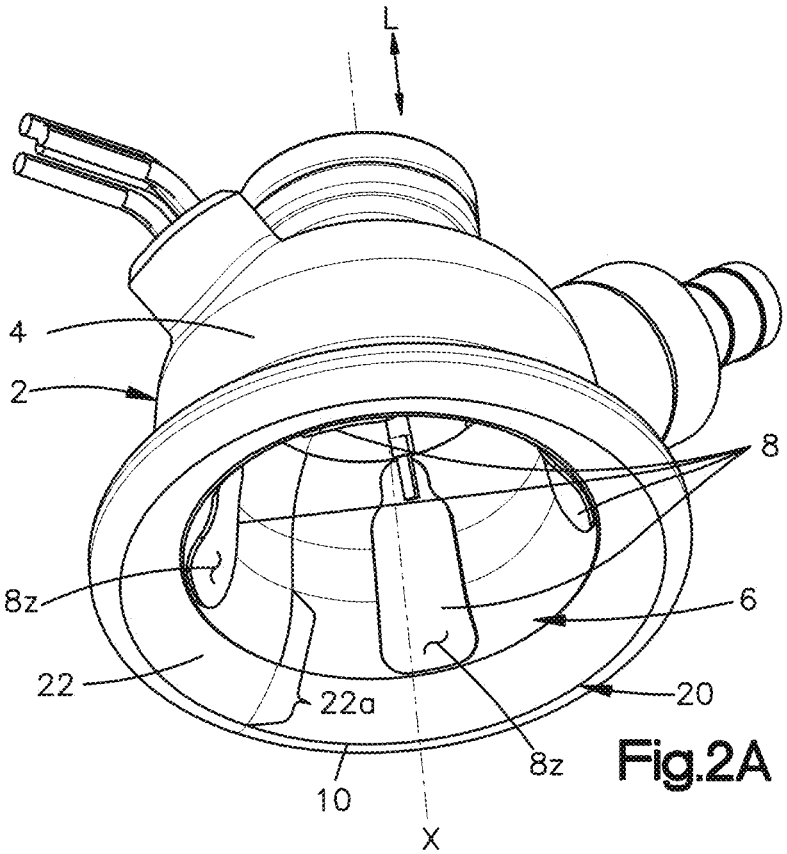

Fig.2A

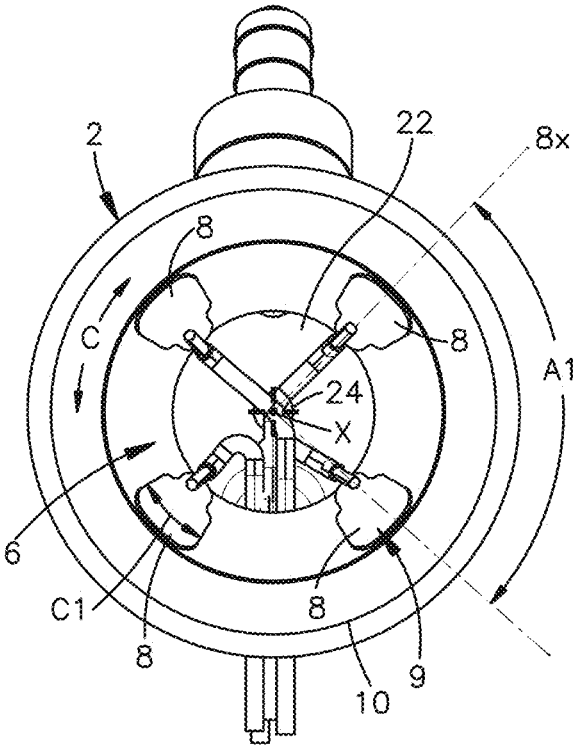

Fig.2B

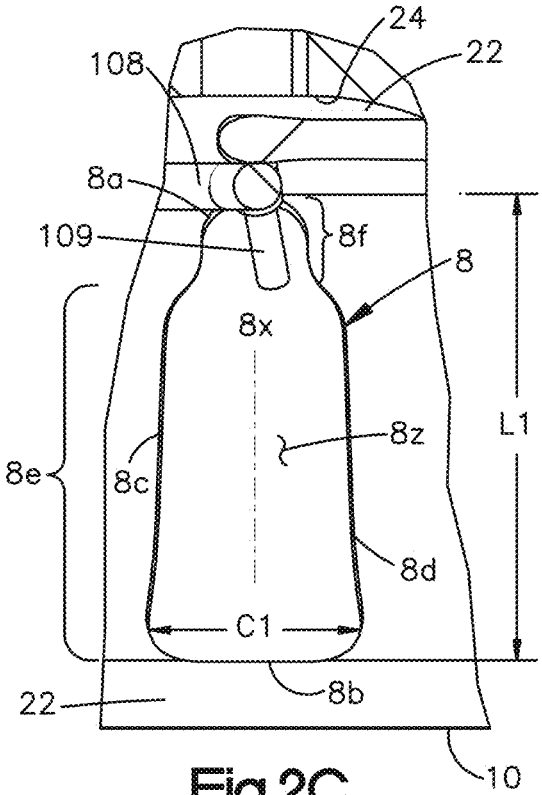

Fig.2C