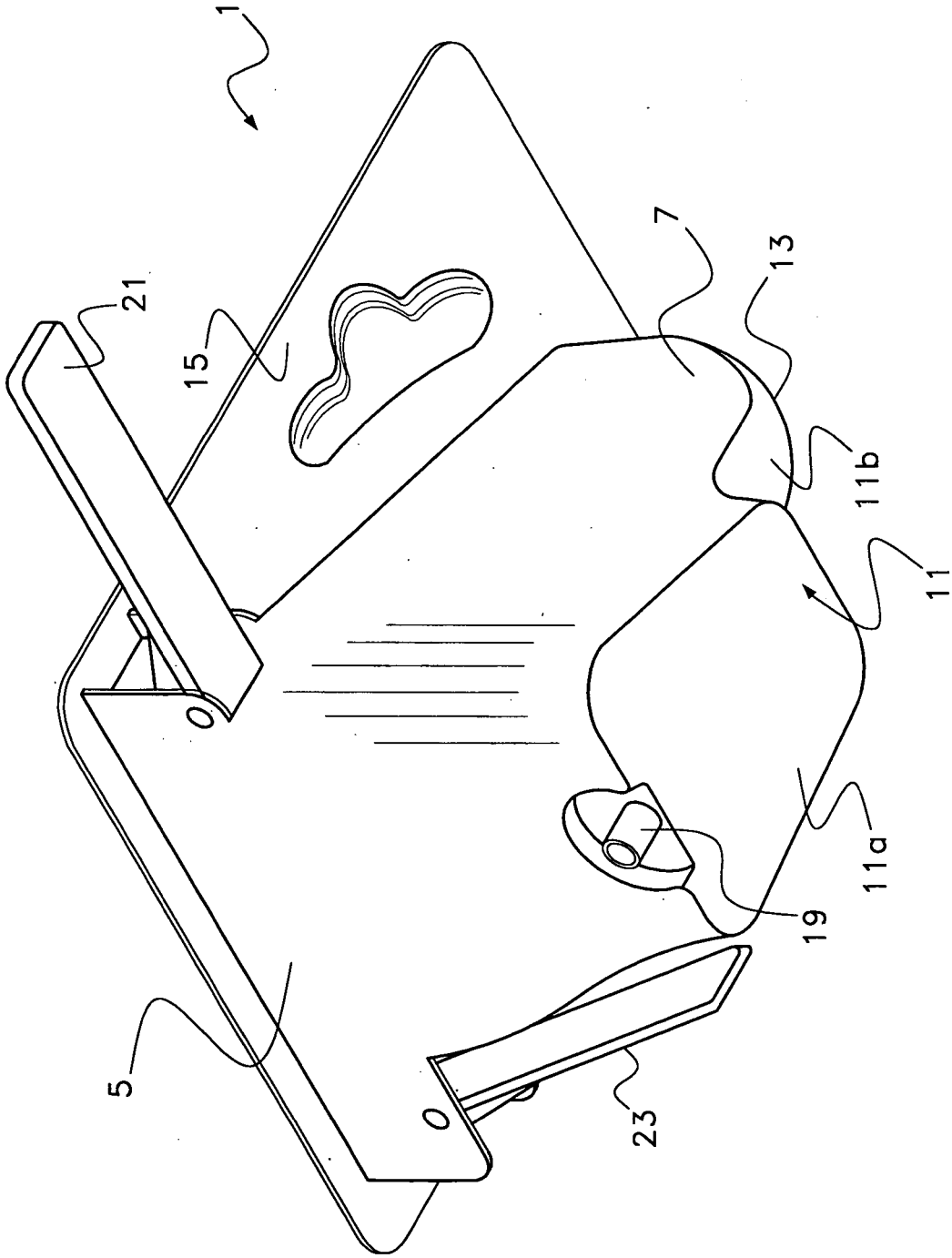

Fig. 2