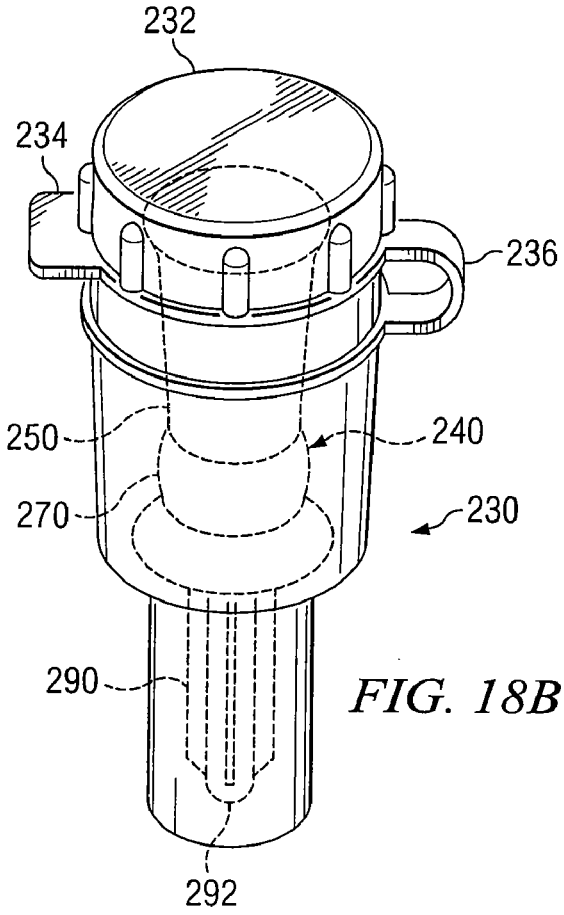

FIG. 18B

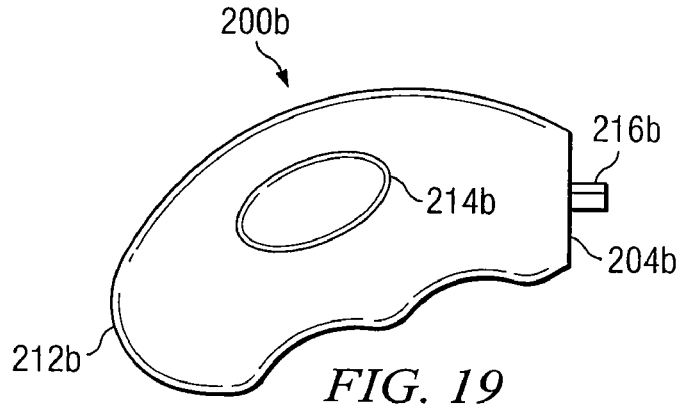

FIG. 19