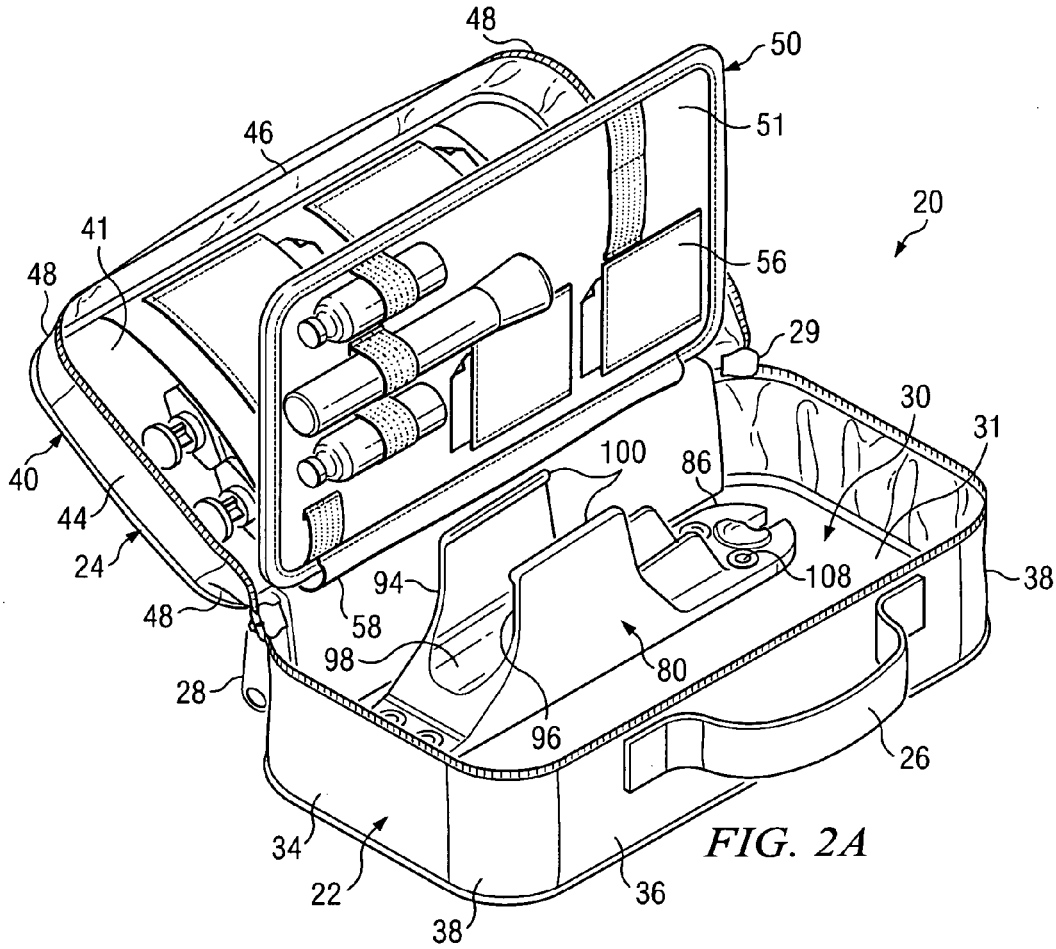
48
50
51
46
20
41
56
48
29
30
31
100
86
40
44
24
108
38
94
48
58
98
80
28
96
26
34
22
36
38

FIG. 2A

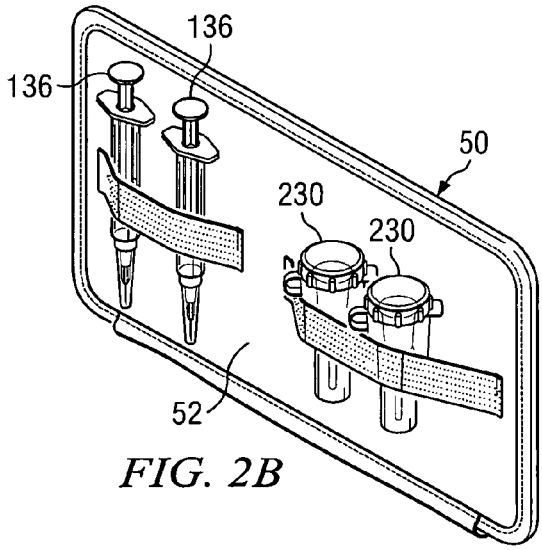
136
136
50
230
230
52

FIG. 2B