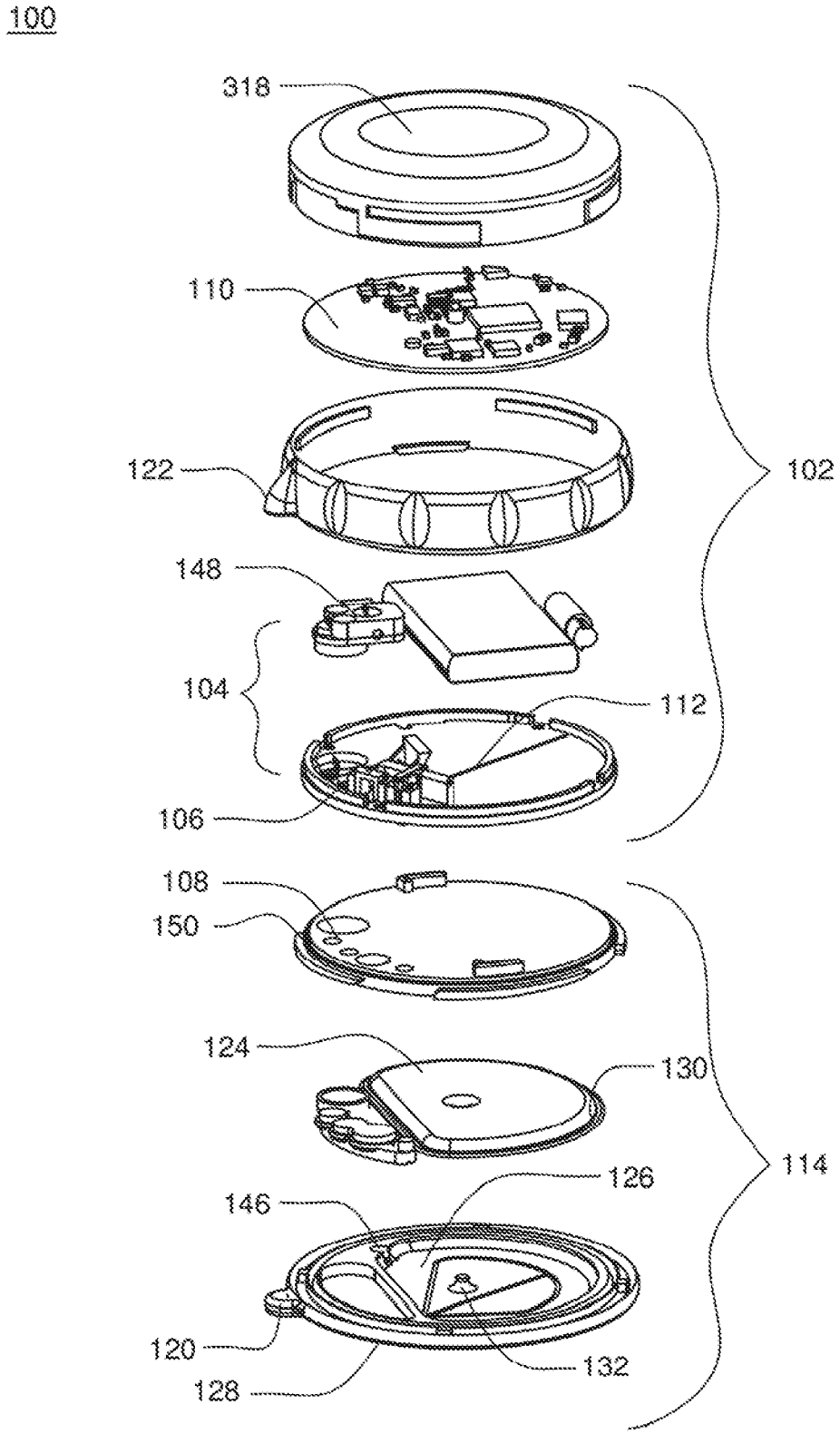
100
318
110
122
102
148
104
112
106
108
150
124
130
114
126
146
120
132
128

FIG. 3