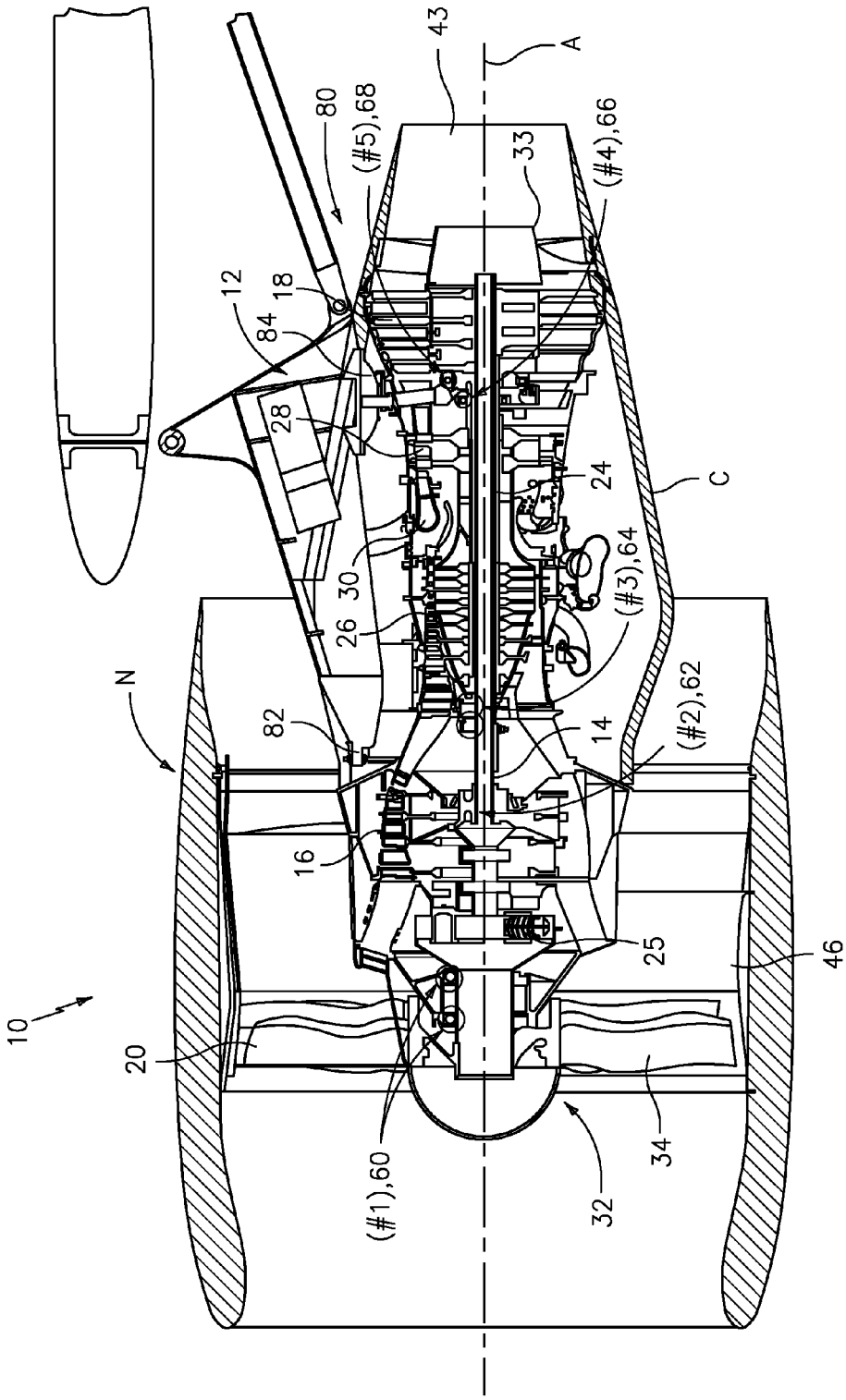
10
12
14
16
18
20
24
25
26
28
30
32
33
34
43
46
80
82
84
A
C
N
(#1),60
(#2),62
(#3),64
(#4),66
(#5),68

FIG. 1A