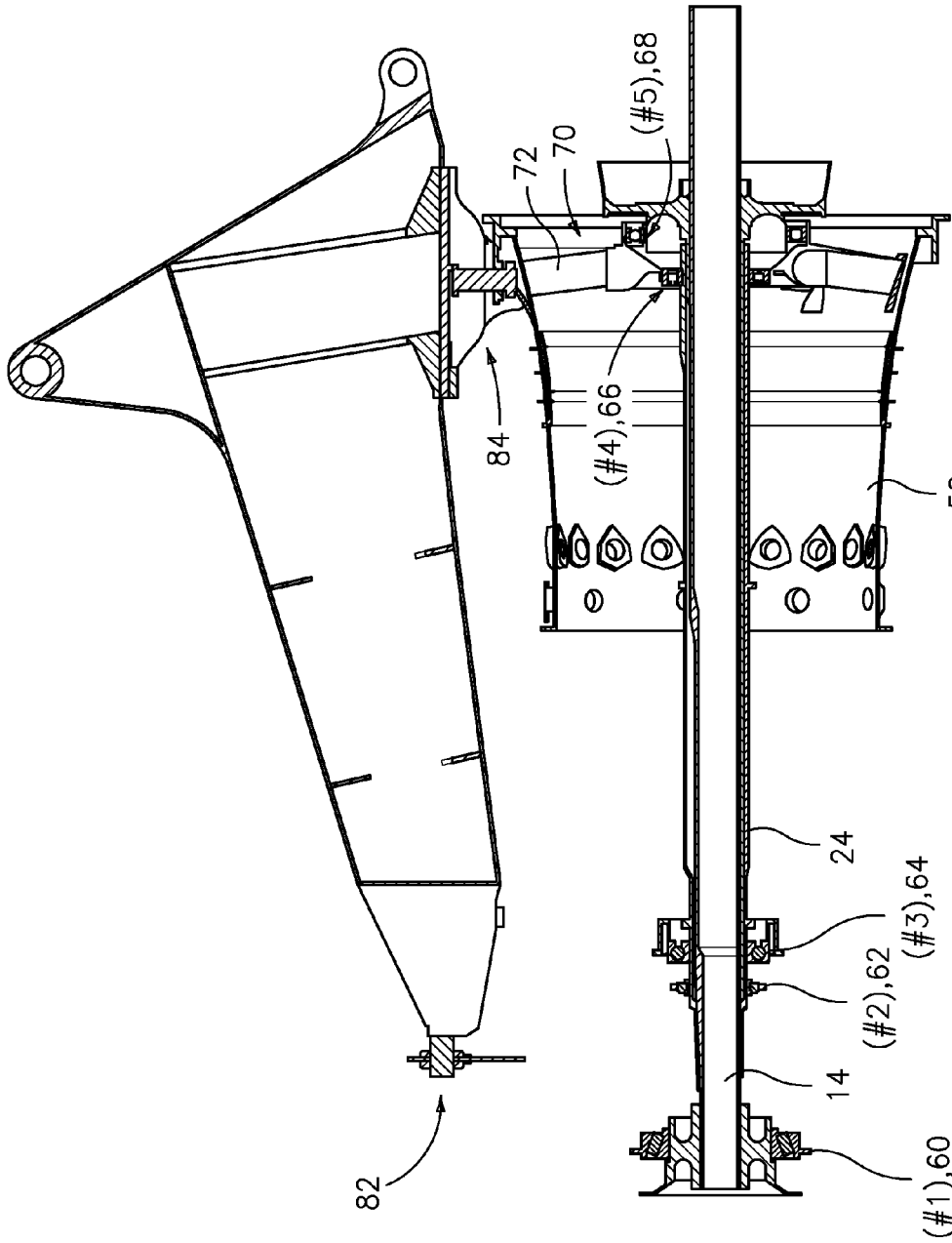

FIG. 1C