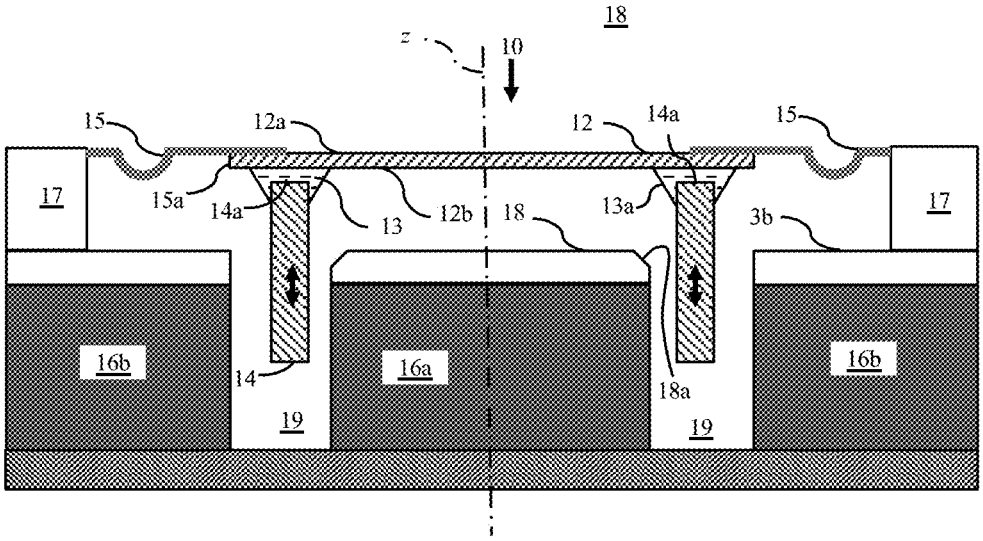

PRIOR ART
FIG. 1

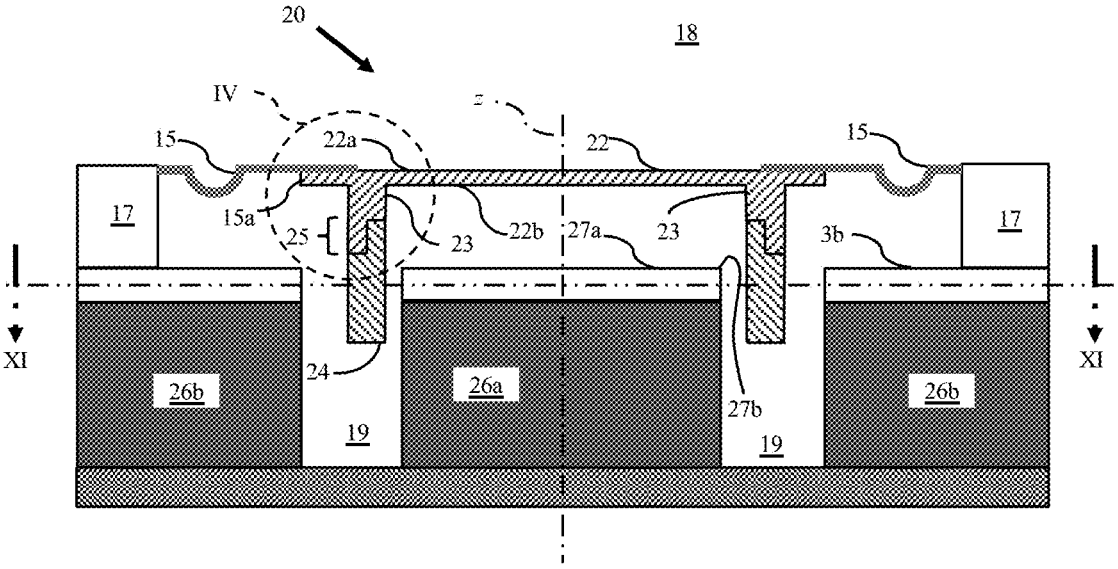

FIG. 2