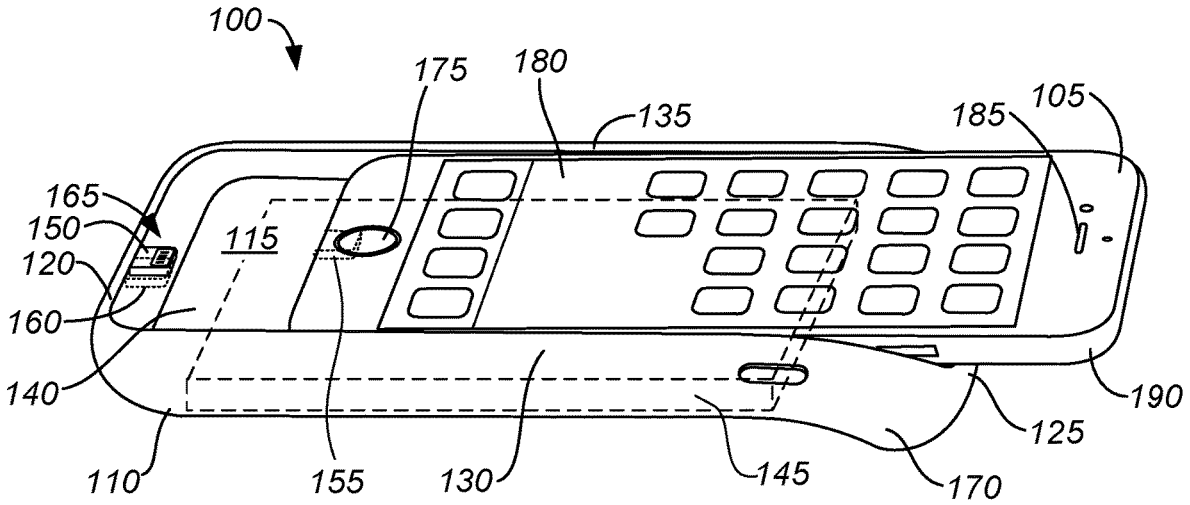
100
175
180
135
185
105
165
150
120
115
160
140
190
125
110
155
130
145
170

FIG. 1

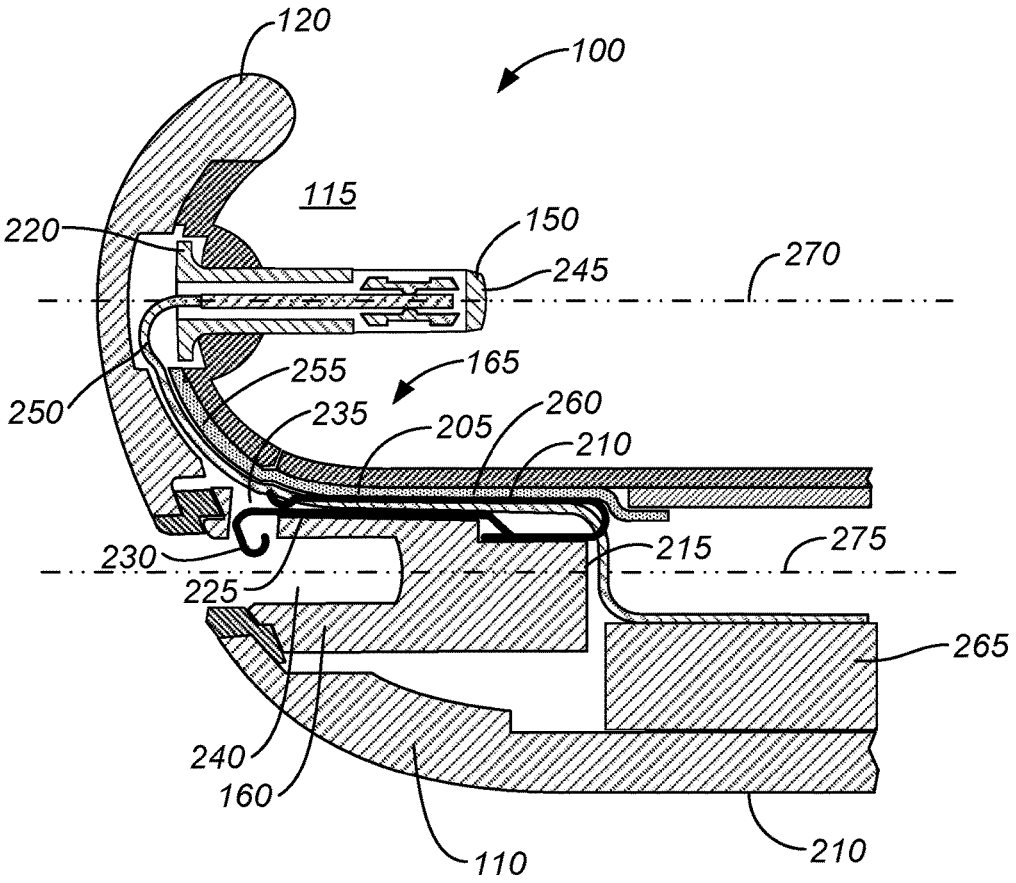
120
100
115
220
150
245
270
250
255
165
235
205
260
210
230
215
275
225
265
240
160
110
210

FIG. 2