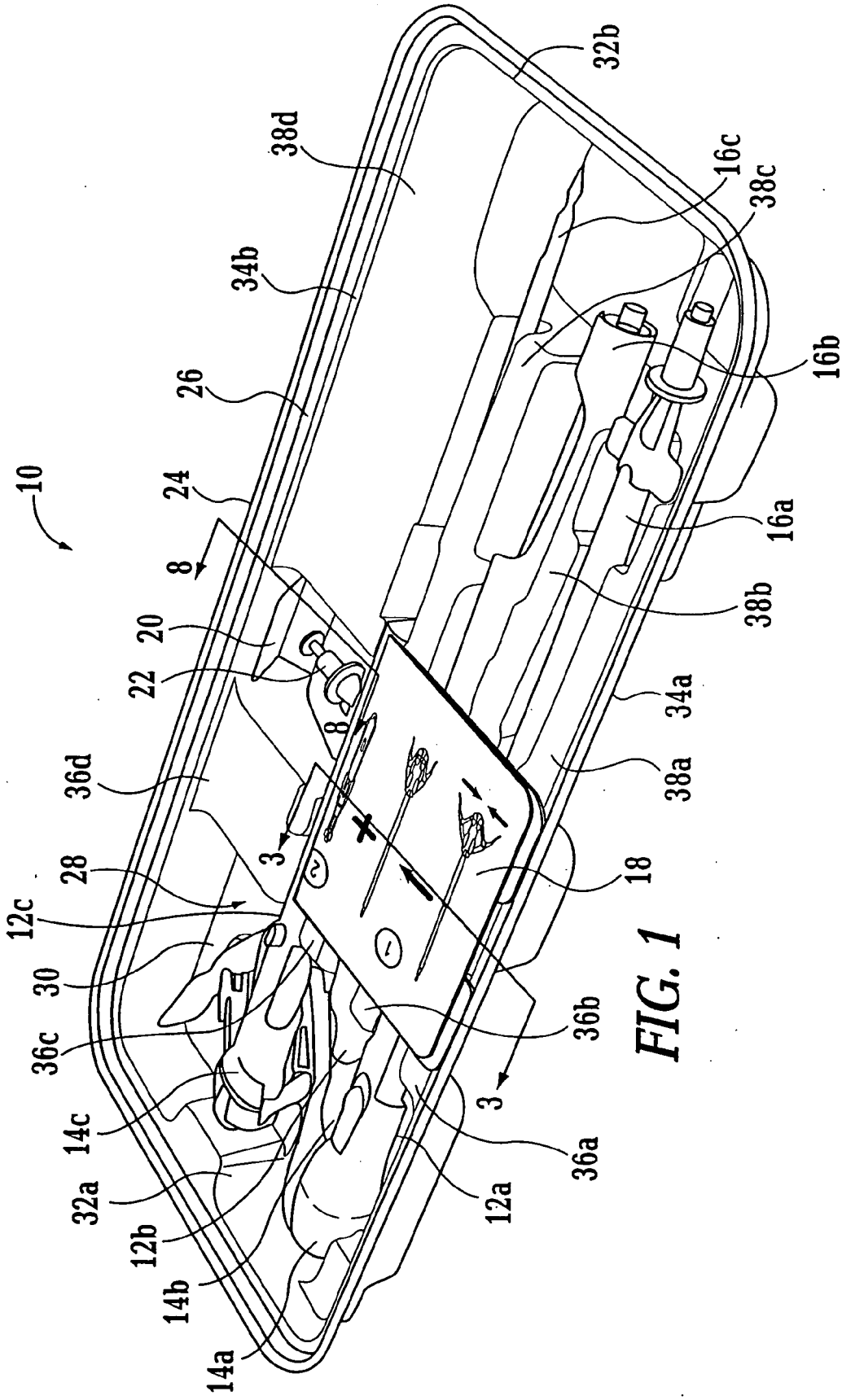
10
8
24
26
34b
38d
32b
16c
38c
16b
16a
38b
34a
38a
18
36b
3
36a
12a
14a
14b
12b
32a
14c
36c
30
12c
28
36d
22
20
8
3

FIG. 1