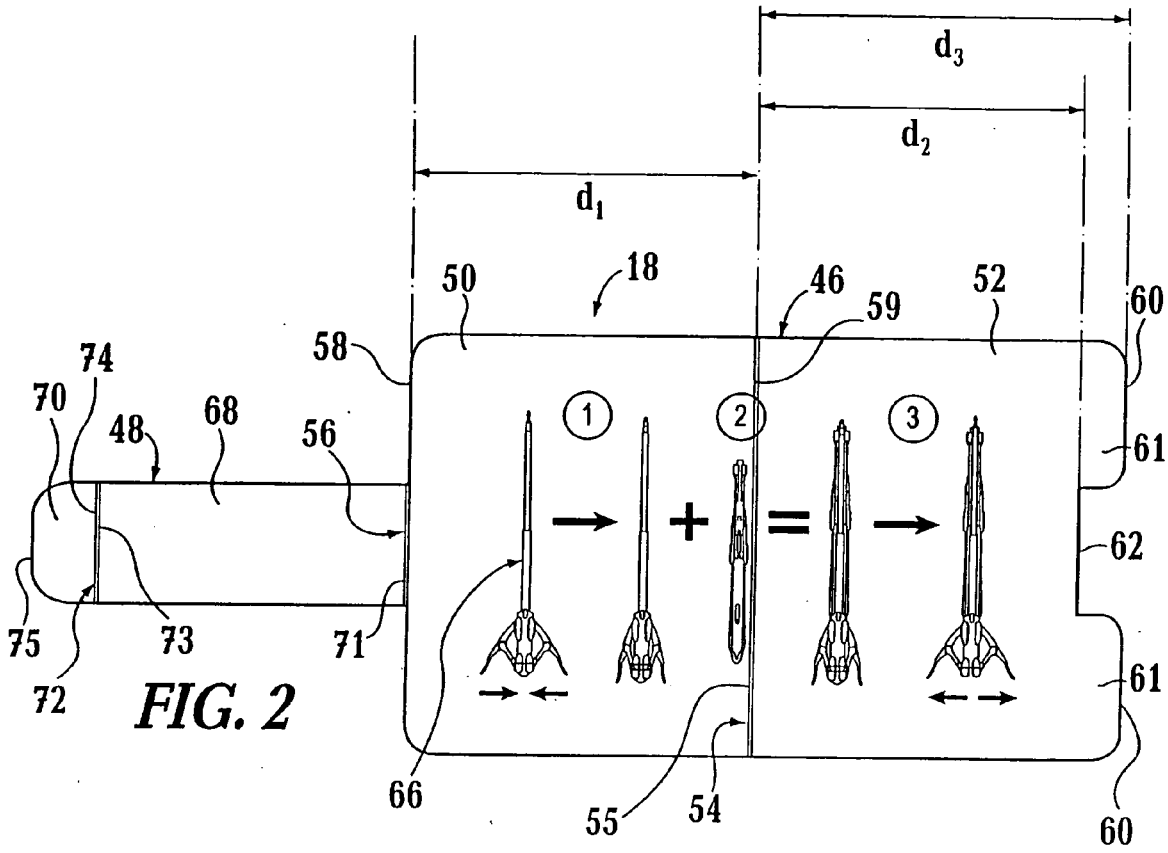
d3
d2
d1
18
50
46
59
52
60
58
74
70
48
68
56
1
2
3
61
62
75
73
71
72
61
66
55
54
60

FIG. 2

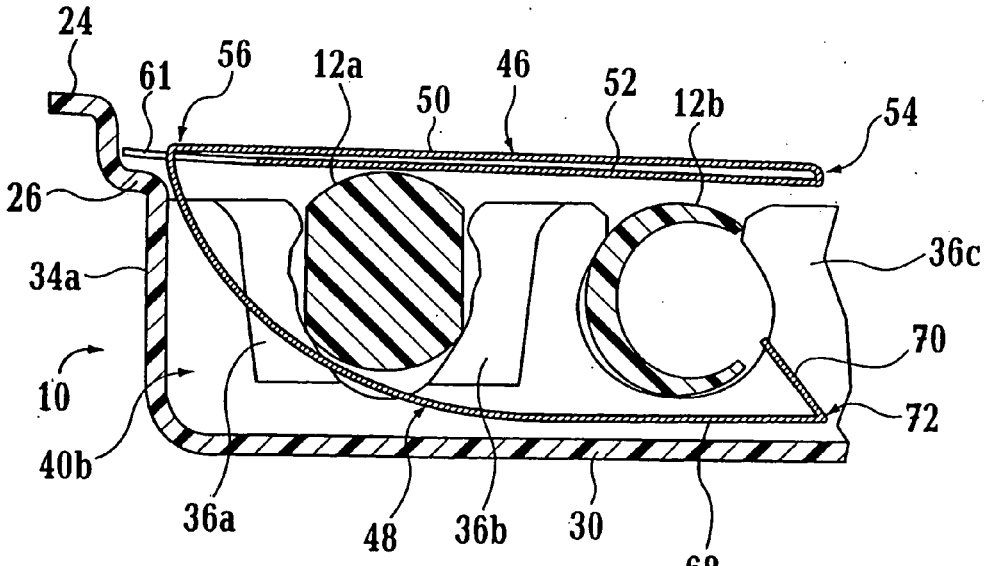
24
61
56
12a
50
46
52
12b
54
26
34a
36c
70
10
72
40b
36a
48
36b
30
68

FIG. 3