FIG. 9

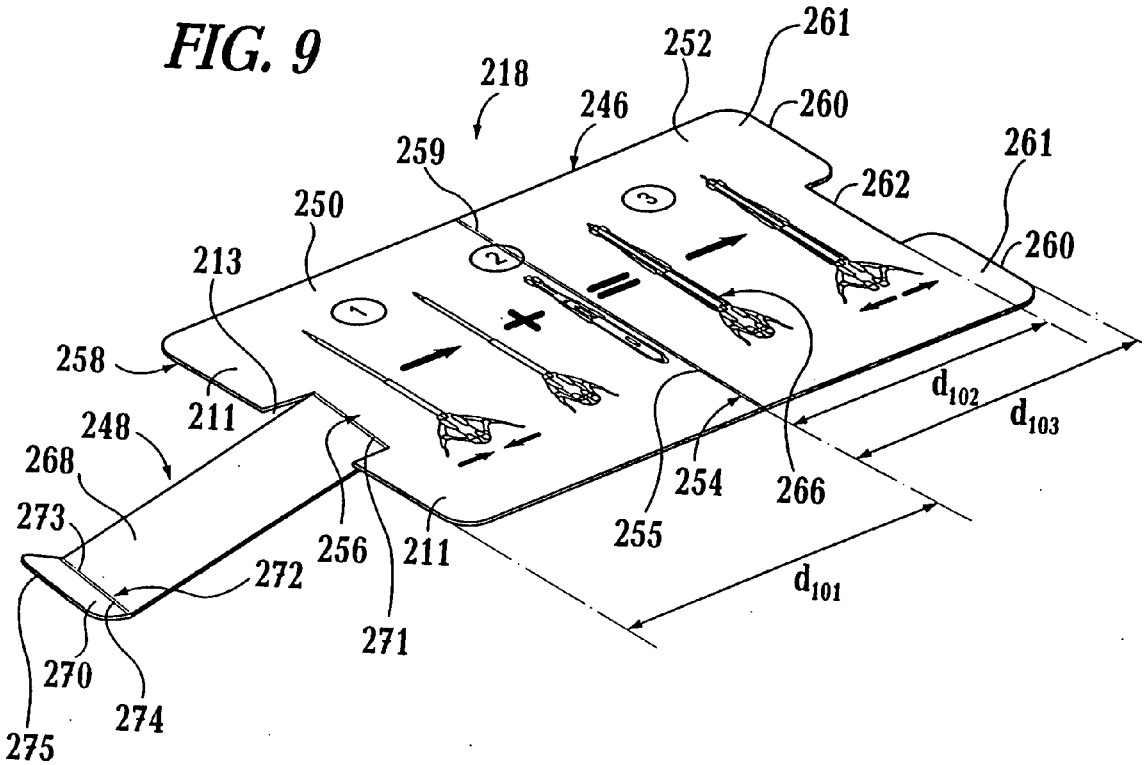
218
246
252
261
260
259
262
261
250
260
213
258
211
248
268
273
272
256
211
271
270
274
275
255
254
266
d_{102}
d_{103}
d_{101}

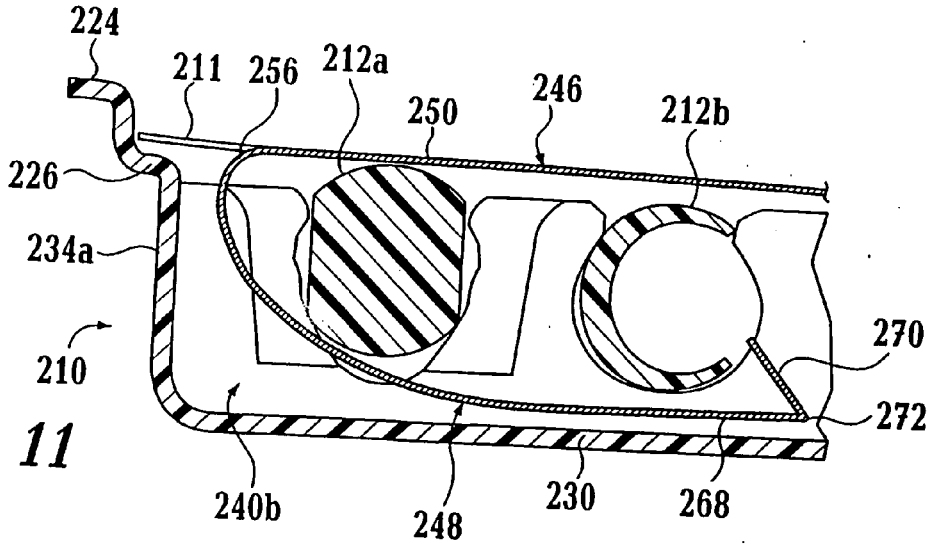
224
211
256
212a
250
246
212b
226
234a
210
270
272
240b
248
230
268

FIG. 11