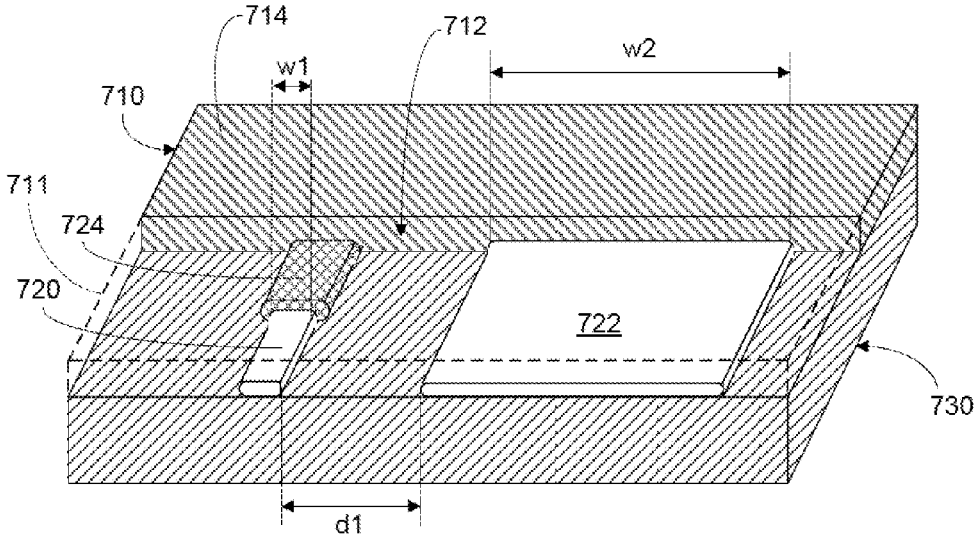
714
712
w1
w2
710
711
724
720
722
730
d1

FIG. 7A

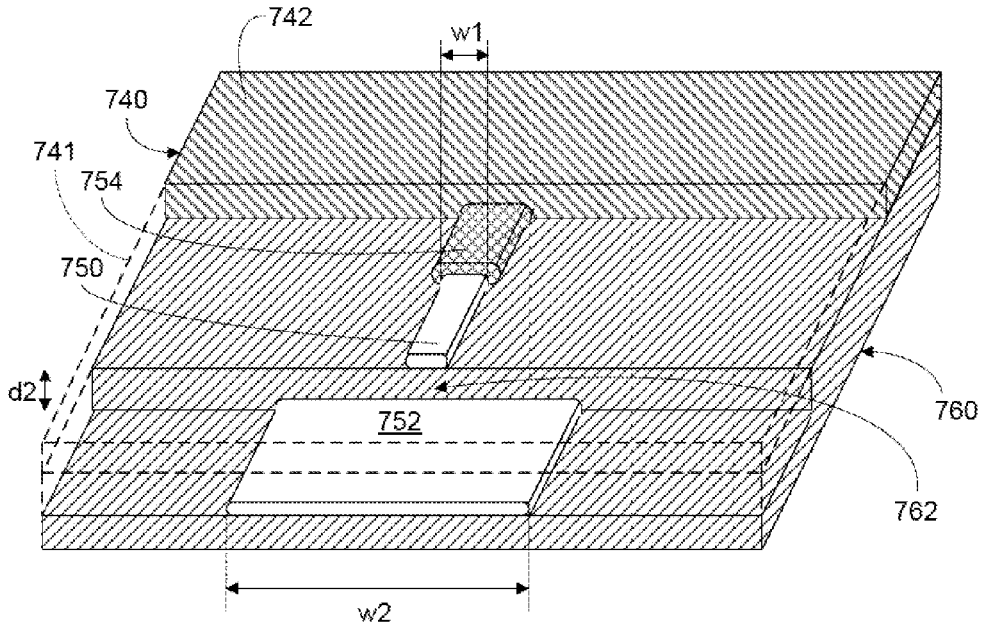
742
w1
740
741
754
750
d2
752
760
762
w2

FIG. 7B