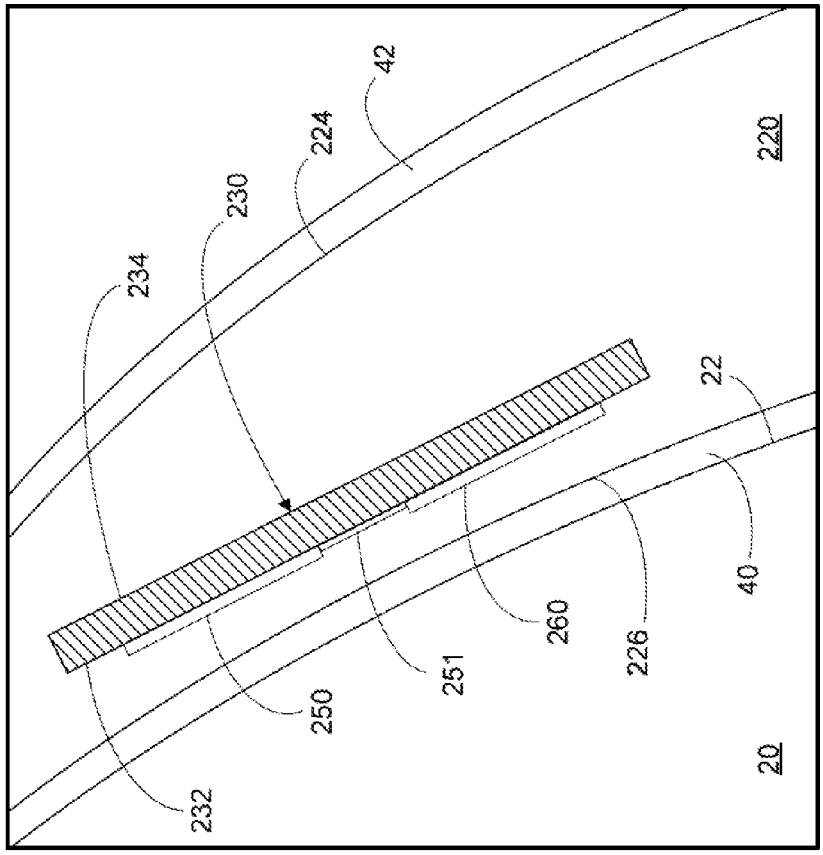
234
230
224
42
220
232
250
251
260
226
22
40
20

FIG. 2D

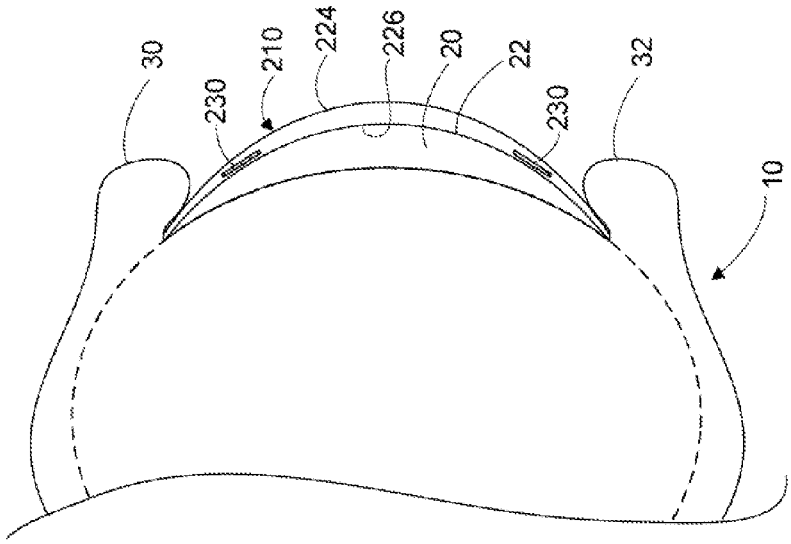
30
230
210
224
226
20
22
230
32
10

FIG. 2C