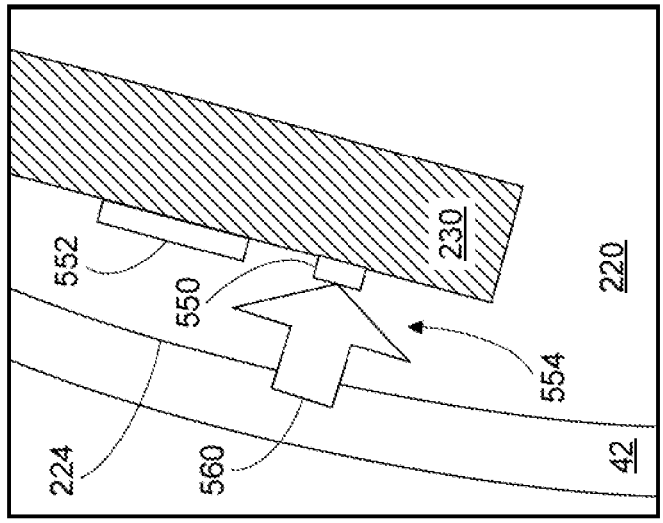

FIG. 5D

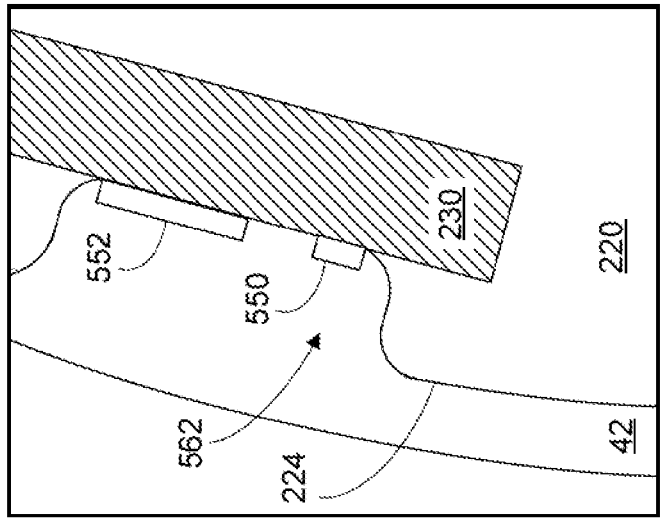

FIG. 5E

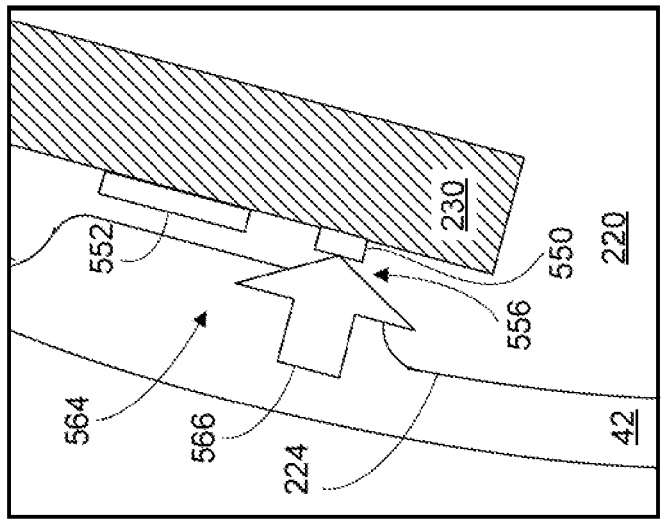

FIG. 5F