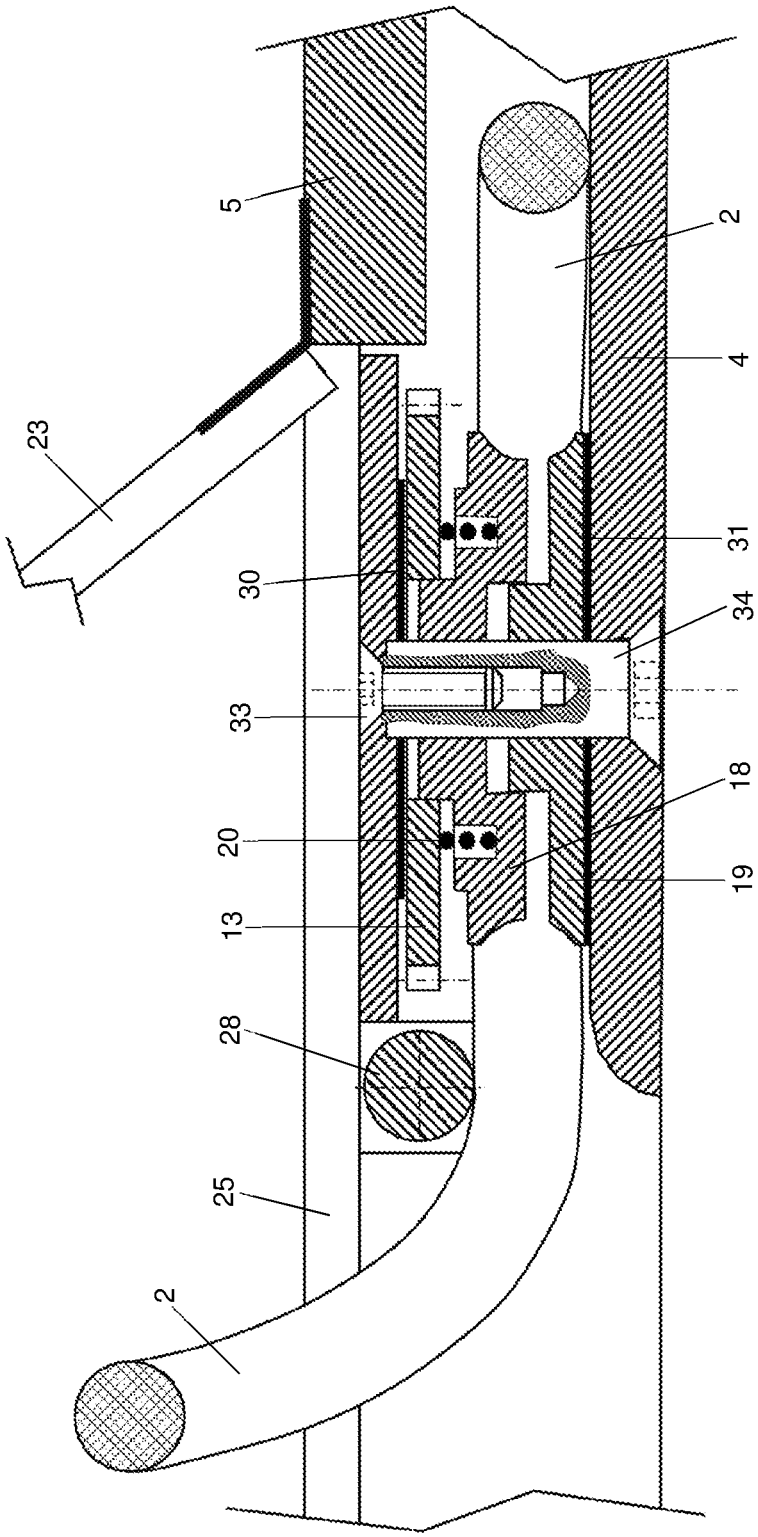

FIG.6