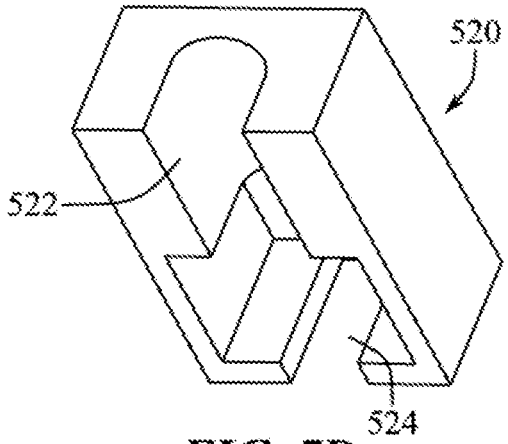

FIG. 7D

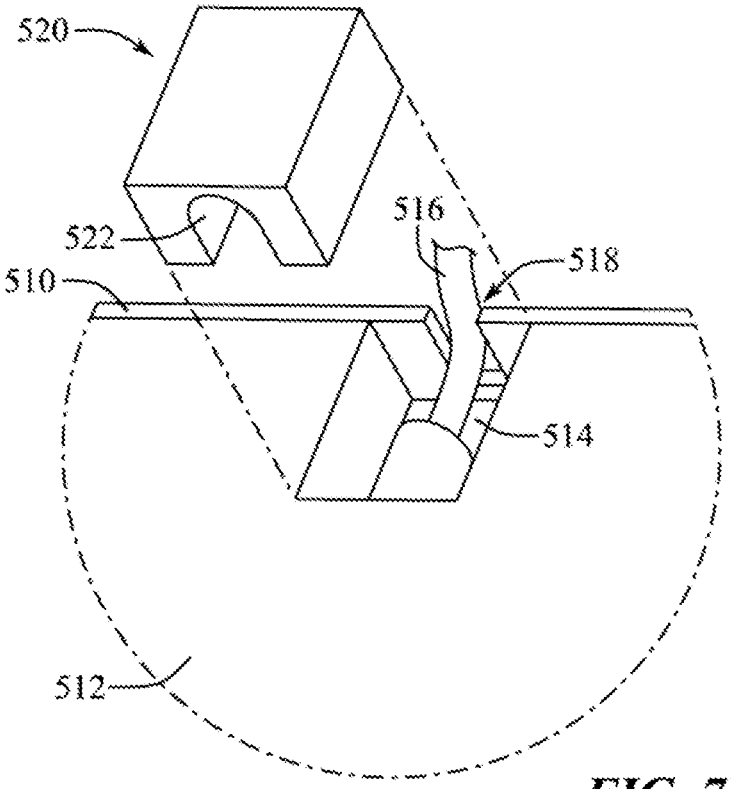

FIG. 7E