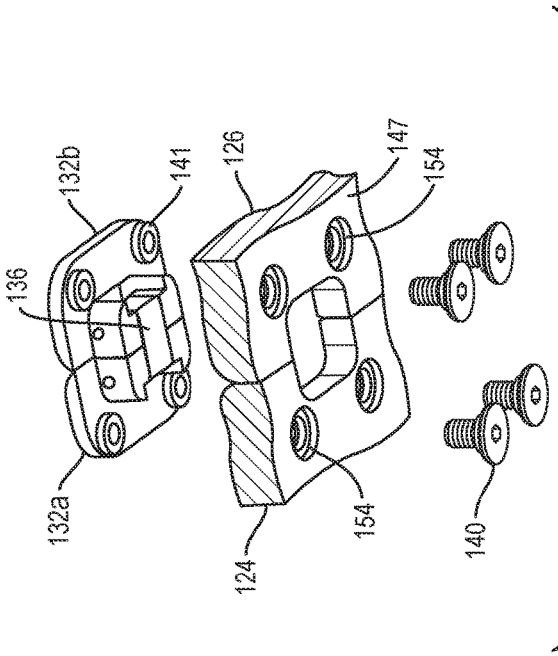

FIG. 12B

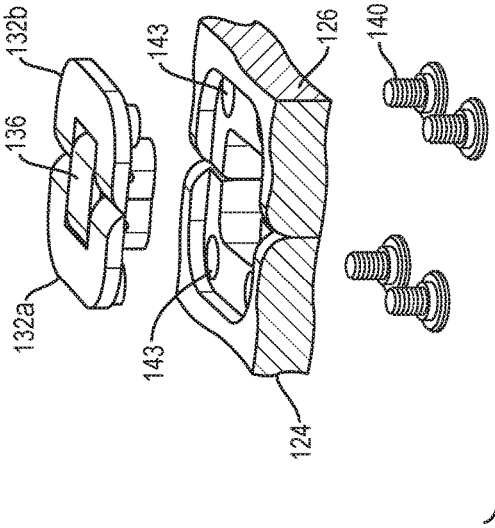

FIG. 12A

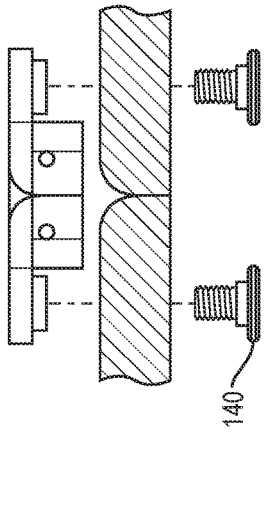

FIG. 12C