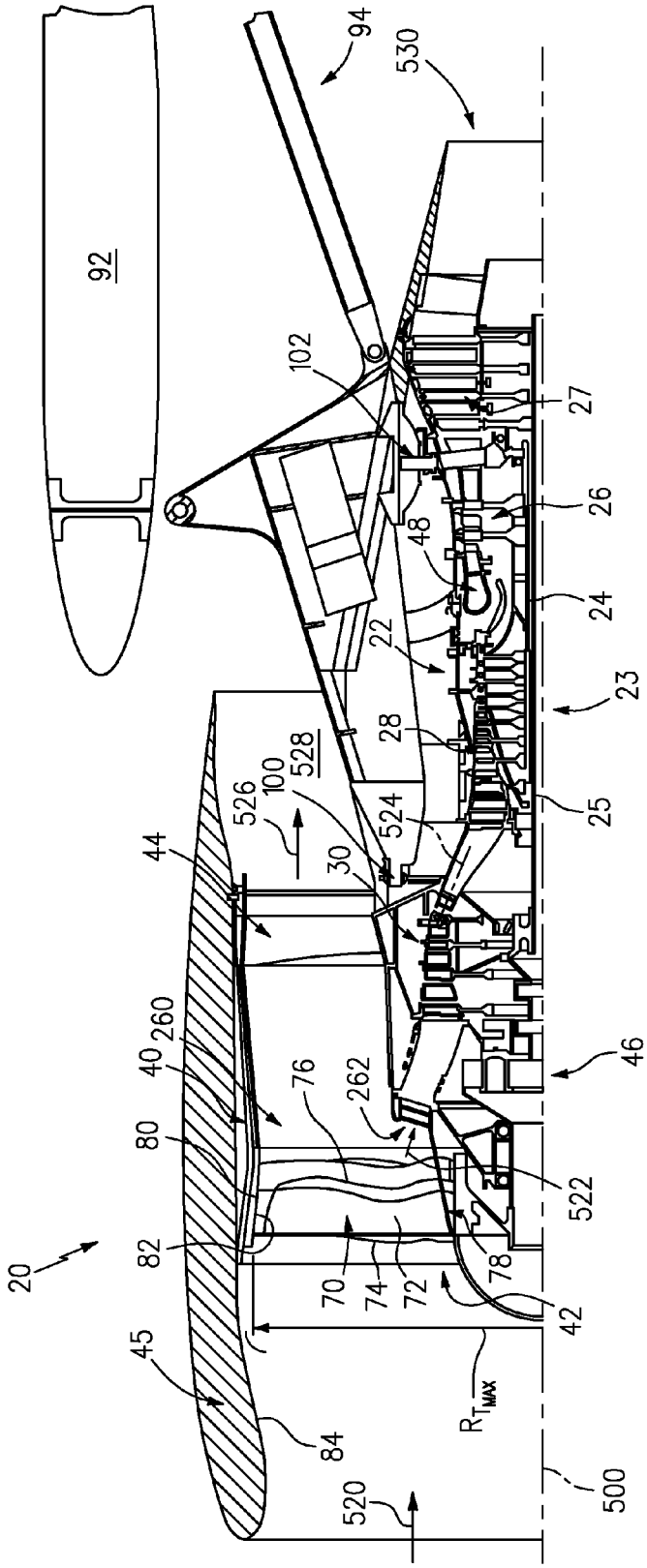
92
94
530
102
27
26
48
24
22
23
28
25
528
100
526
524
30
44
46
260
40
76
262
80
522
20
82
70
74
72
78
42
45
$R_{T_{MAX}}$
84
520
500

FIG. 1