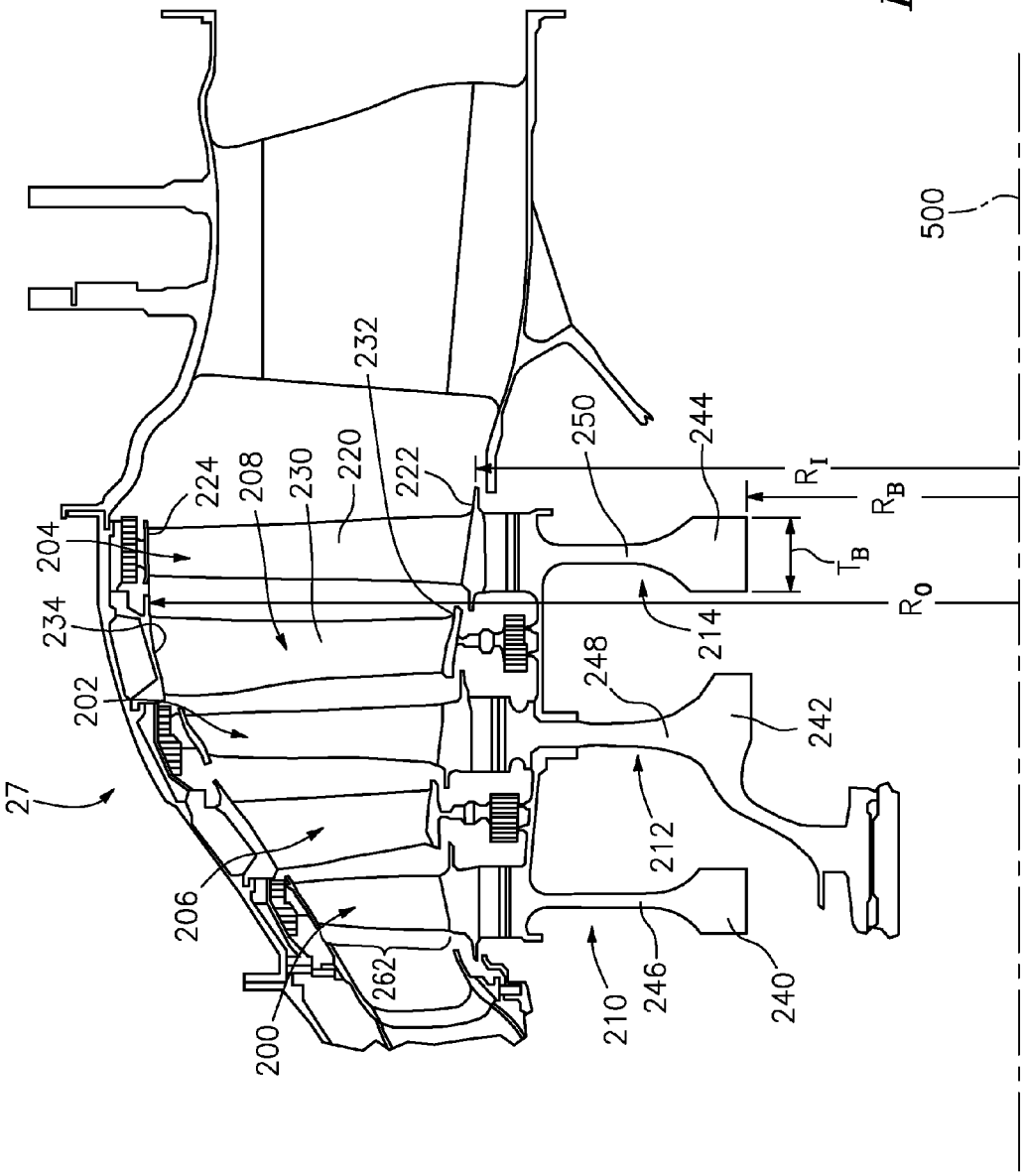
27
200
202
204
206
208
210
212
214
220
222
224
230
232
234
240
242
244
246
248
250
262
500
R_I
R_B
T_B
R_O

FIG. 2