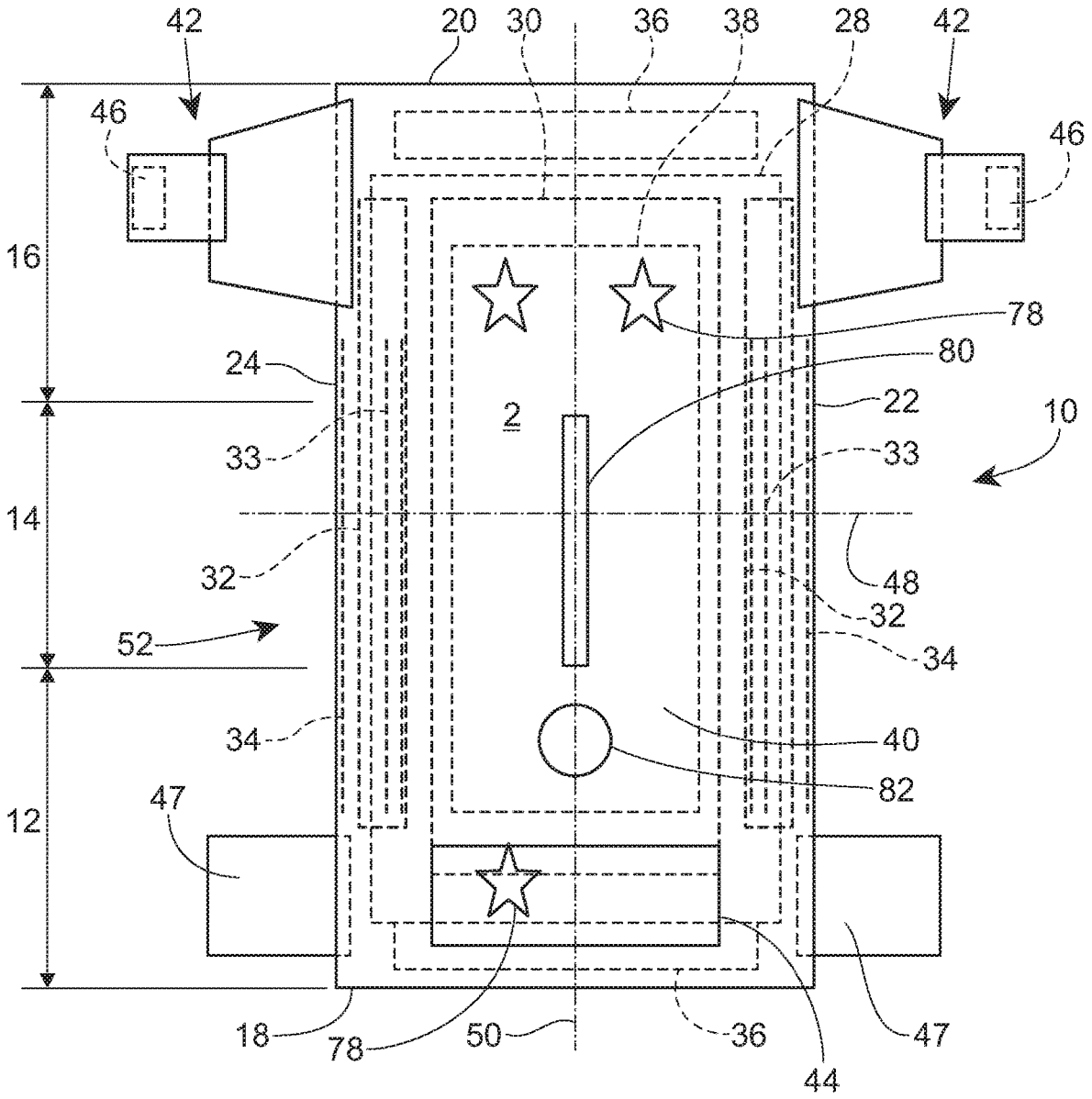
42
20
30
36
38
28
42
46
46
16
78
80
24
22
10
2
33
33
14
48
32
32
52
34
34
40
82
12
47
18
78
50
36
44
47

Fig. 1