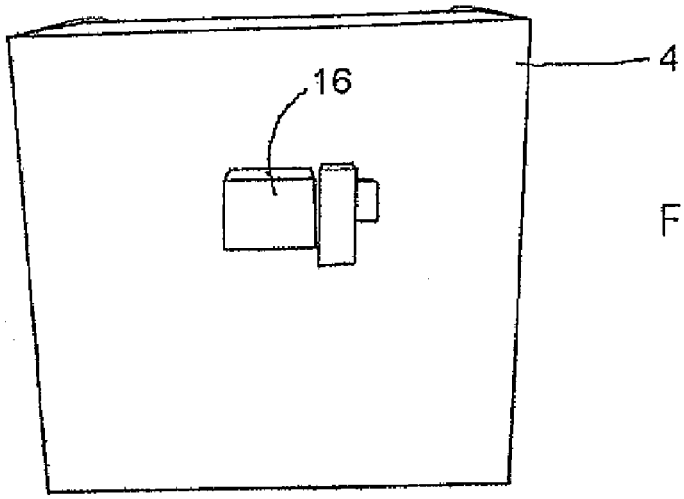

Fig. 2b

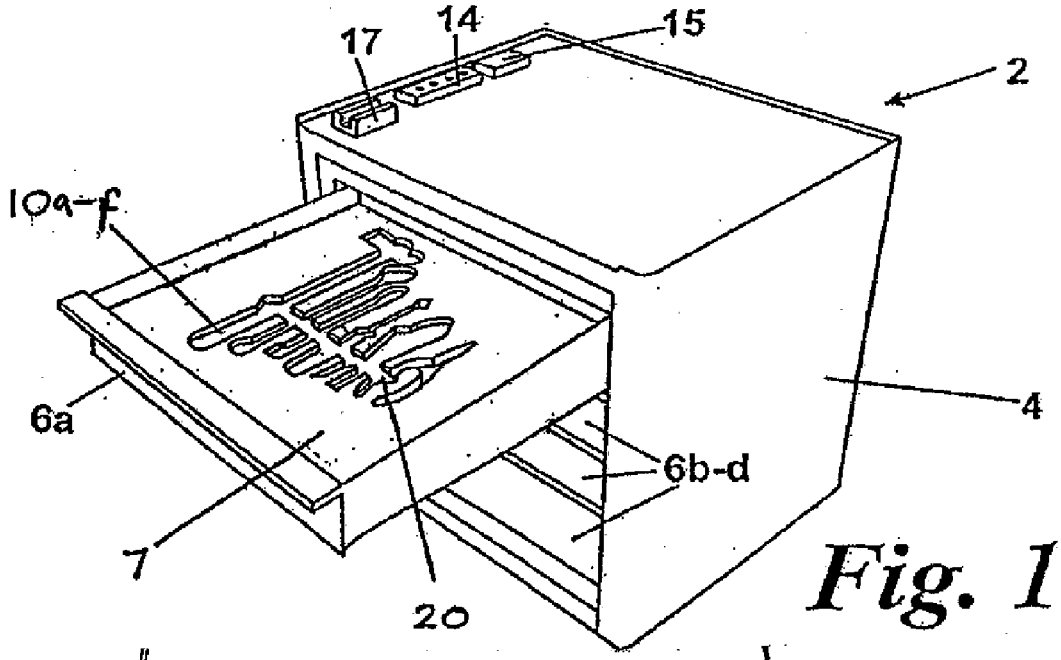

Fig. 1

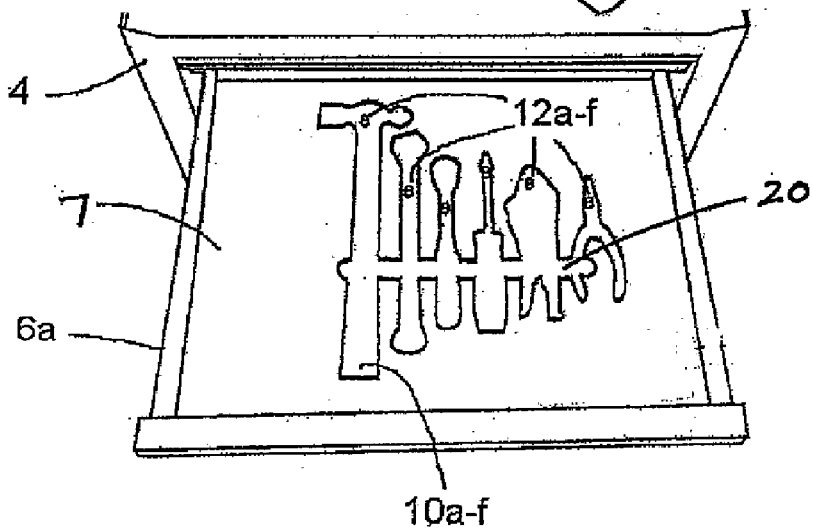

Fig. 2a