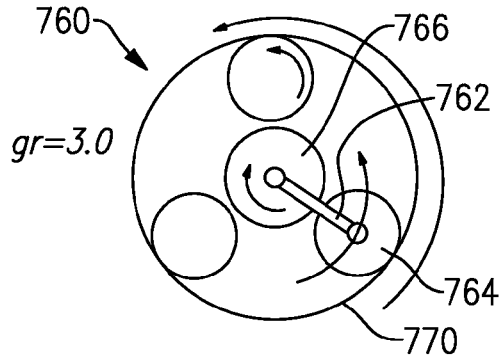

FIG.11A

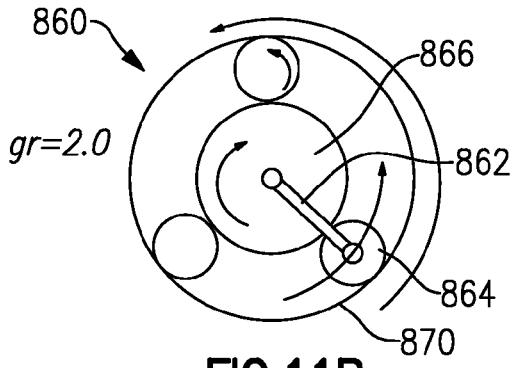

FIG.11B

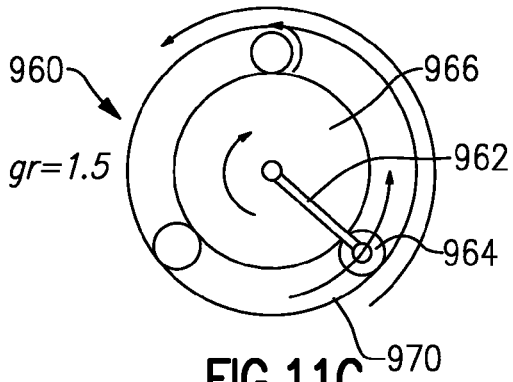

FIG.11C