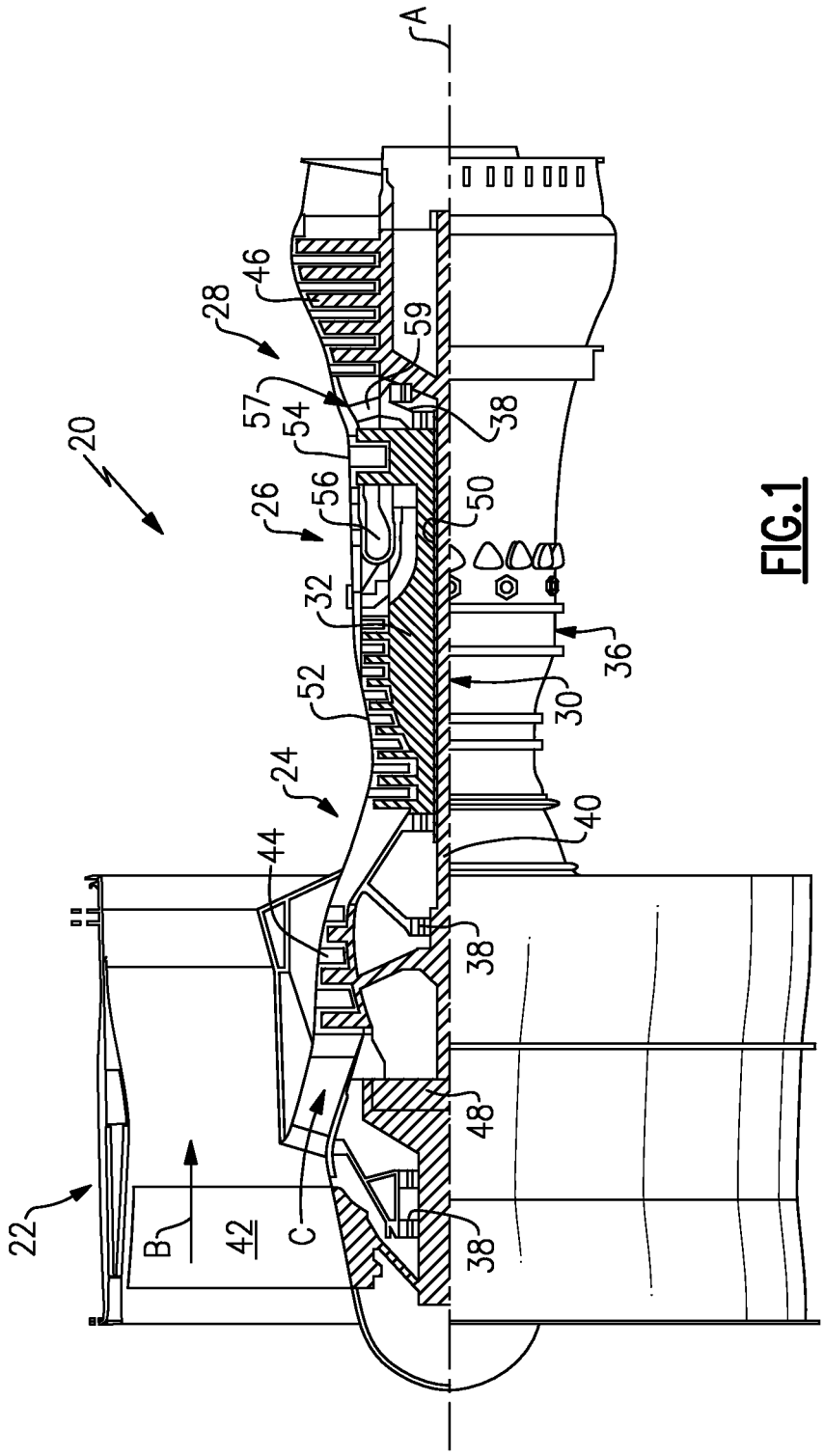

FIG.1