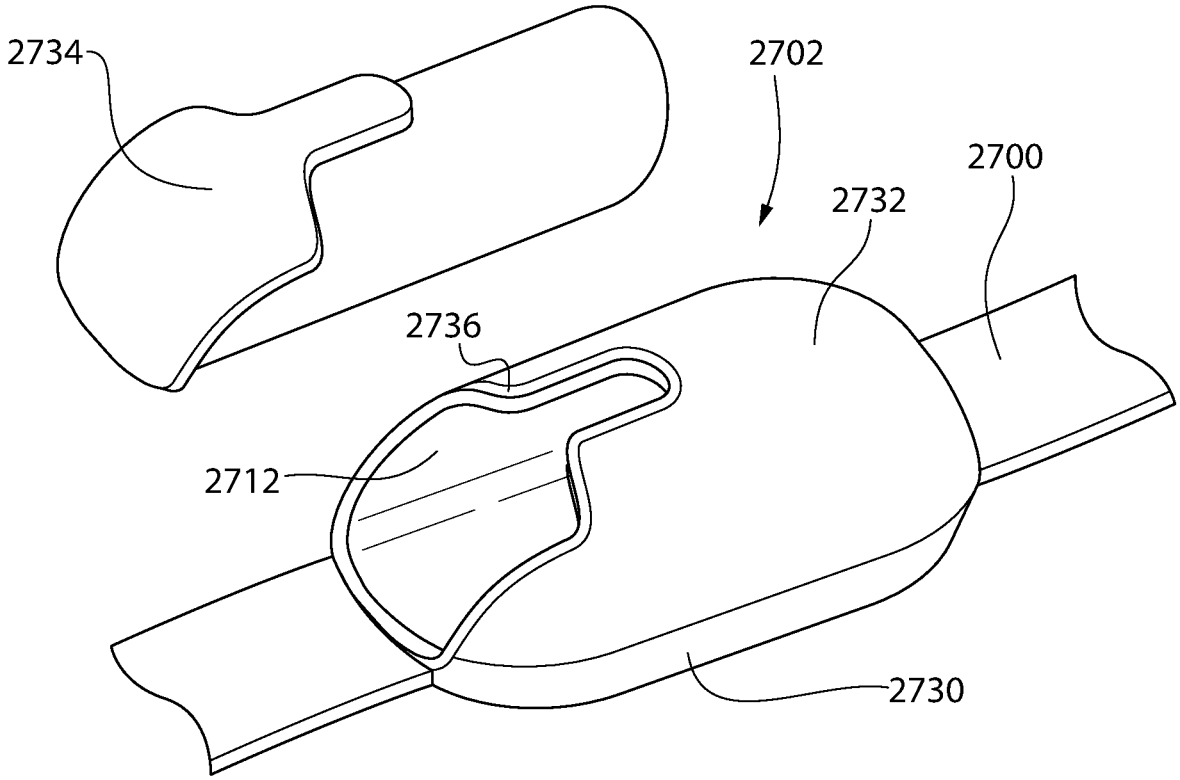

FIG. 27C