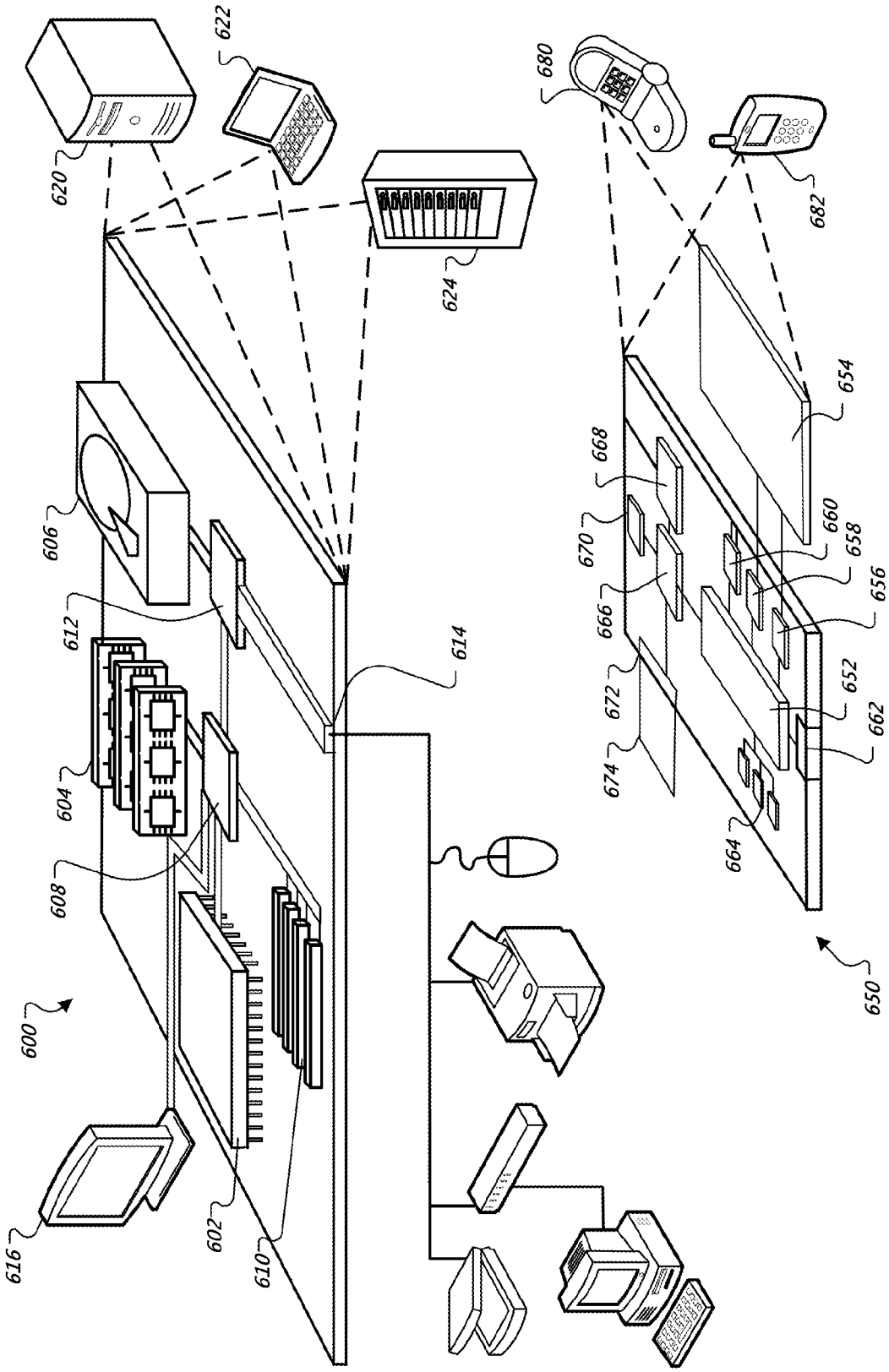
600
602
604
606
608
610
612
614
616
620
622
624
650
652
654
656
658
660
662
664
666
668
670
672
674
680
682

FIG. 6