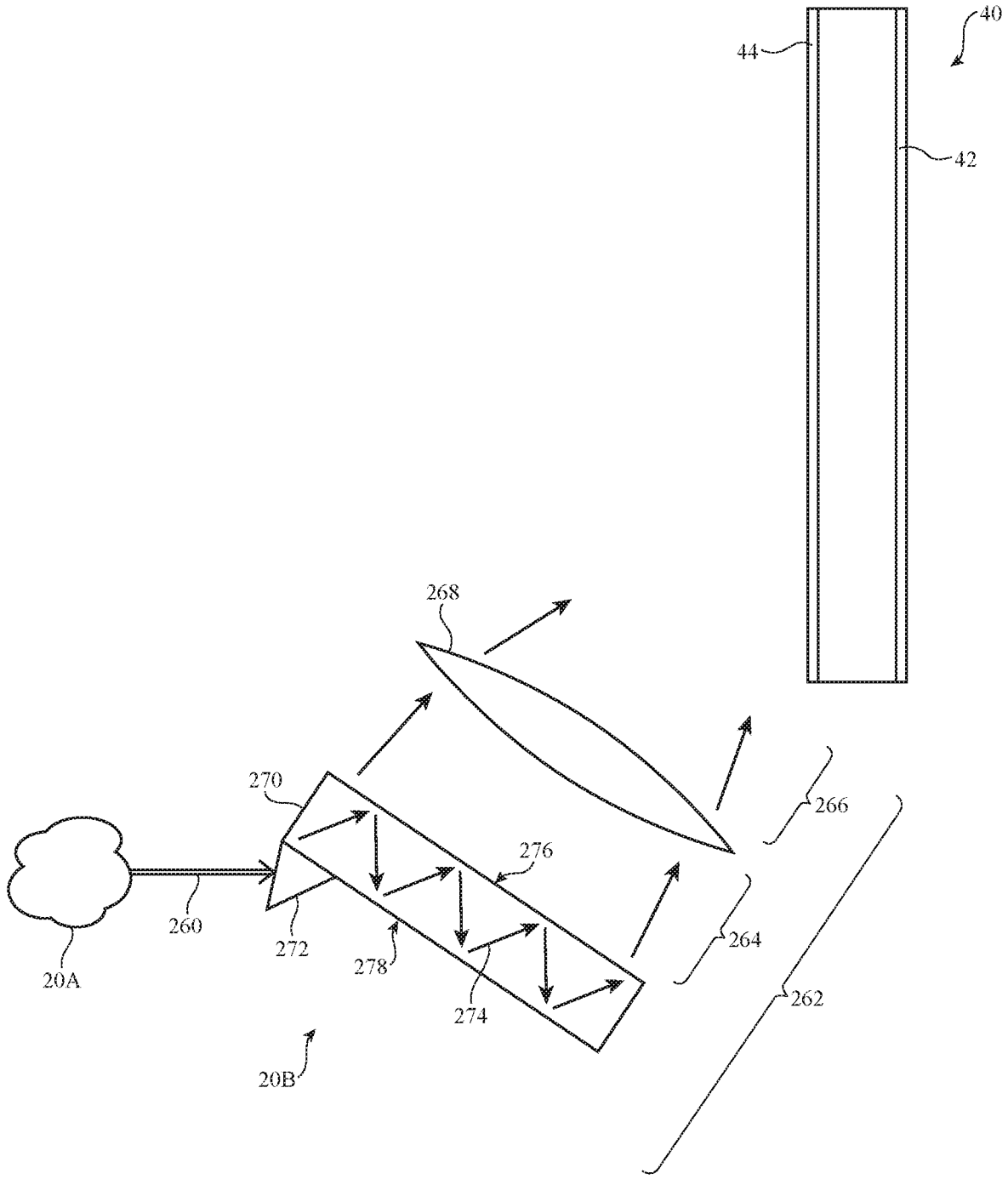

FIG. 20