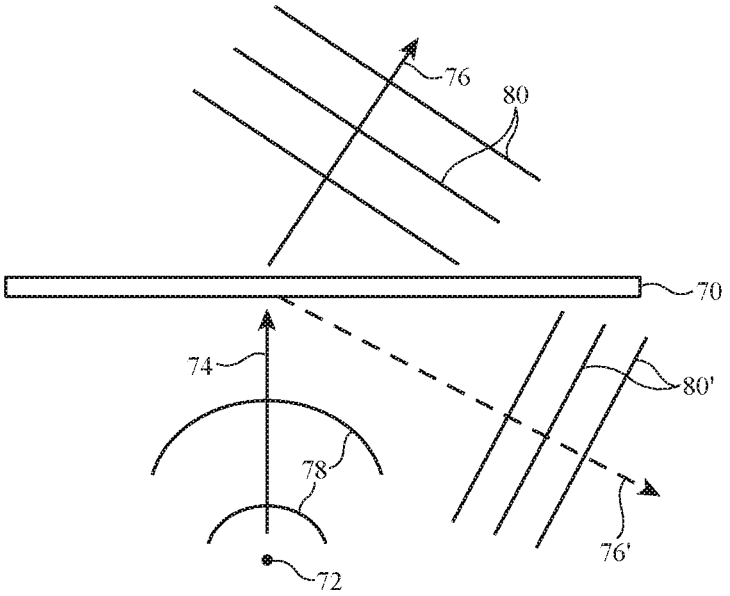


*FIG. 5*

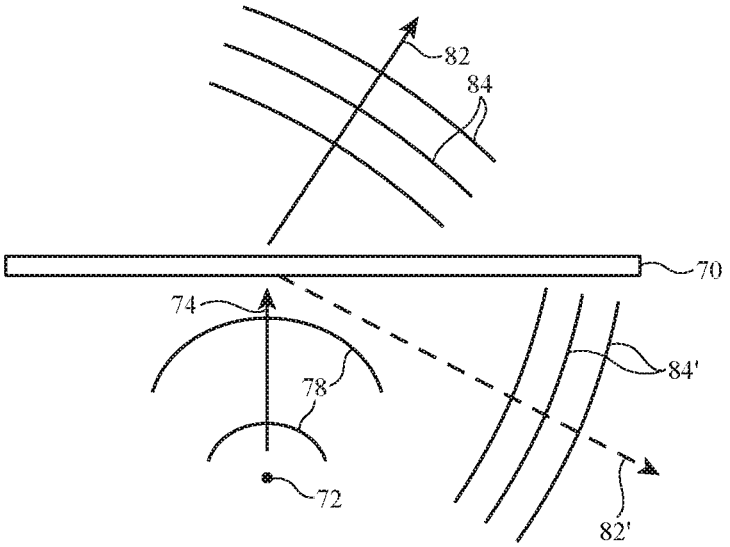


*FIG. 6*