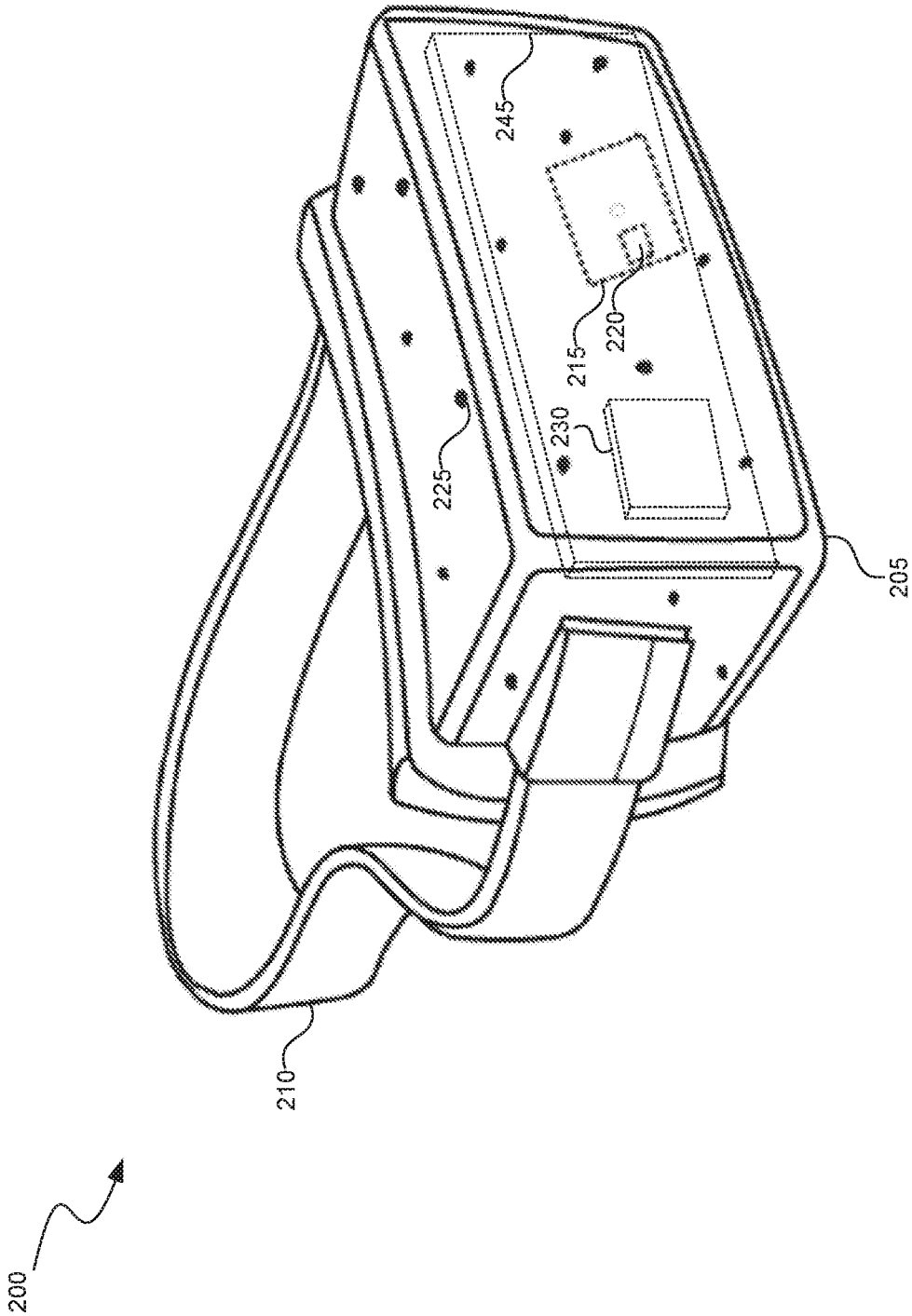


*FIG. 2A*