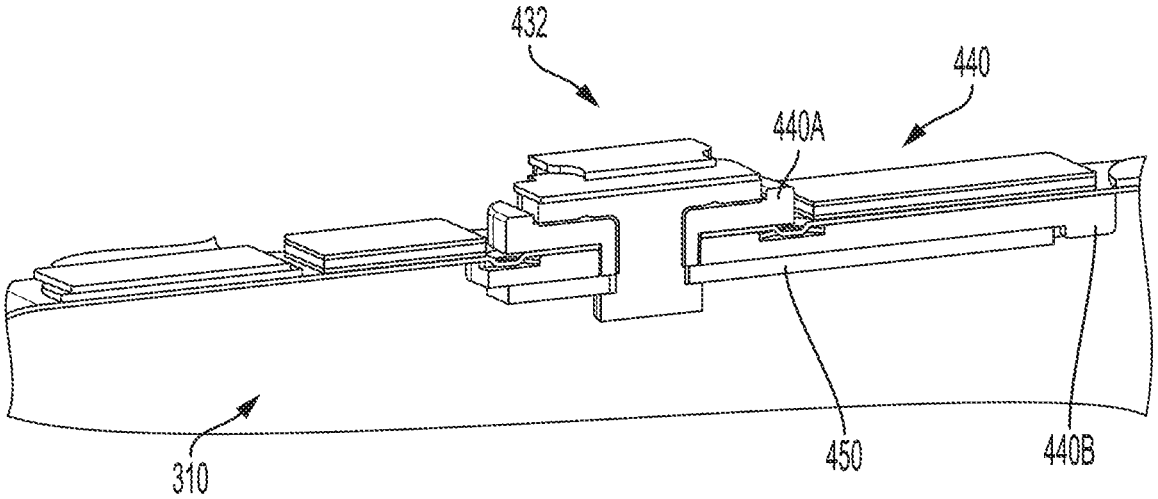

FIG. 4

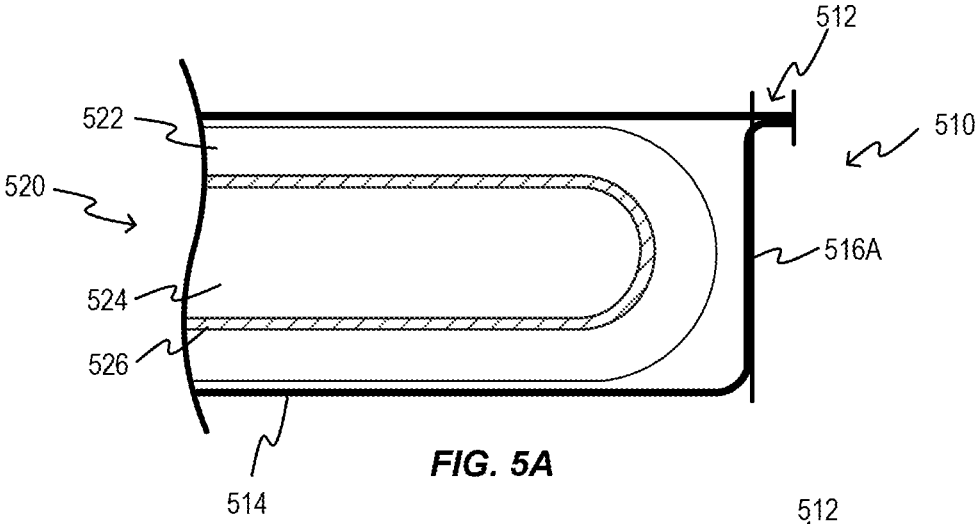

FIG. 5A

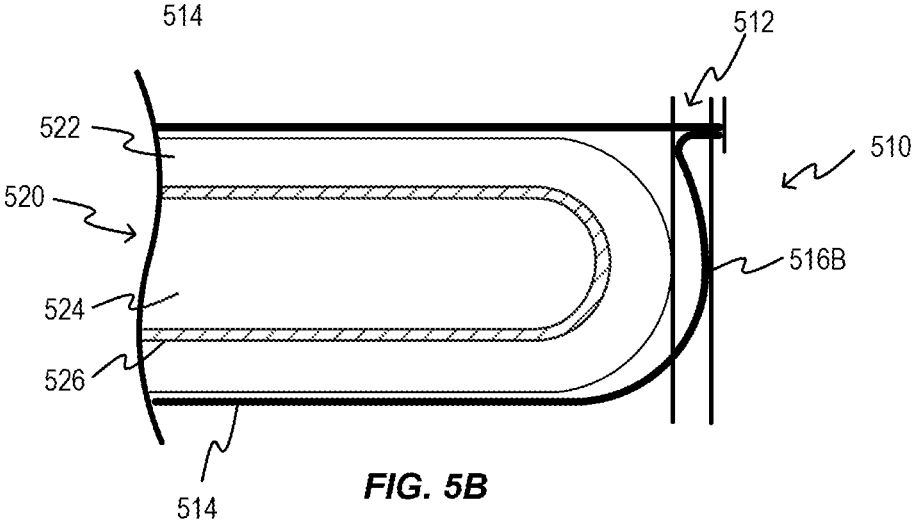

FIG. 5B